R 918 Litronic

LIEBHERR

Raupenbagger

Generation
6

Motor
120 kW / 163 PS
Stufe V

Einsatzgewicht
19.550–22.650 kg

Tieflöffelinhalt
0,55–1,15 m³

Den Fortschritt erleben
R 918

① Ausrüstung

- Große Auswahl an Ausrüstungstypen und -längen
- Lange Lebensdauer der Teile und gesteigerte Produktivität dank der automatischen Zentralschmieranlage
- Rohrbruchsicherung Hubzylinder und Stielzylinder

② Komfort

- Klimatisierter und geräumiger Arbeitsplatz
- Pneumatiksitze mit vertikaler und horizontaler Federung
- 9" Touchscreen in Farbe mit hoher Auflösung und einfach in der Bedienung
- Vollständig versenkbare Frontscheibe

③ Unterwagen

- Robuster X-förmiger Unterwagen, der anhand der integrierten Ösen leicht zu verzurren ist
- Wartungsfreundlichkeit
- Verschiedene Kombinationen von Unterwagen und Abstützschildern / Planierschildern erhältlich
- Zusätzliche Transportbox als Option
- Wartungsfreies Raupenfahrwerk und Laufrollen mit Schmierung für die gesamte Lebensdauer

④ Sicherheit

- Erhöhte Sicherheit durch perfekte Rundumsicht und durch Kameras zur Überwachung des Rück- und Seitenraums
- Hochklappbare Konsole für einen besonders leichten und sicheren Einstieg in die Kabine
- Zertifizierter ROPS-Kabinenaufbau, der beim Umkippen standhält
- Notausstieg über das Heckfenster bei allen Konfigurationsvarianten des Baggers
- Rechtes Fenster und Frontscheibe aus getöntem Verbundglas

⑤ Motor

- Neuer Motor entsprechend der europäischen Norm Stufe V
- Automatischer Wechsel in den Leerlauf und Ausschalten des Motors

⑥ Instandhaltung

- Wartungskonzept mit Komponenten, die vom Unterboden aus zu erreichen sind
- Ölstand und Motoröleinfüllstutzen vom Boden aus erreichbar
- Absperrventil am Hydrauliktankauslass serienmäßig

Technische Daten

Motor

Leistung nach ISO 9249	120 kW (163 PS) bei 1.800 min^{-1}
Drehmoment	682 Nm bei 1.400 min^{-1}
Motortyp	D924 A7-05 – FPT-Motor für Liebherr entwickelt
Bauart	4-Zylinder-Reihenmotor
Bohrung	104 mm
Hub	132 mm
Hubraum	4,5 l
Arbeitsverfahren	4-Takt-Diesel Common-Rail Turbolader mit Ladeluftkühlung
Abgasnachbehandlung	Stufe V DOC + DPF + SCR Passive Regeneration durch Thermomanagement
Option	Partikelfilter
Kühlsystem	Wasserkühlung und integrierter Motorölkühler
Luftfilter	Trockenluftfilter mit Vorabscheider, Haupt- und Sicherheitselement
Kraftstofftankinhalt	368 l
DEF-Tankinhalt	46 l
Elektrische Anlage	
Betriebsspannung	24 V
Batterie	2 x 135 Ah / 12 V
Generator	Drehstrom 28 V / 140 A
Leerlaufautomatik	Sensorgesteuert

Steuerung

Energieverteilung	Über Steuerschieber mit integrierten Sicherheitsventilen, gleichzeitige und unabhängige Betätigung von Fahrwerk, Schwenkwerk und Arbeitsausrüstung
Betätigung	
Ausrüstung und Schwenkwerk	Mit proportional wirkenden Joysticks
Fahrwerk	– Mit proportional wirkenden Fußpedalen oder mittels einsteckbarer Hebel – Vorwahl der Geschwindigkeit
Zusatzfunktionen	Proportionale Ansteuerung über Fußpedale oder Mini-Joystick

Hydraulikanlage

Hydraulikpumpe	Liebherr-Verstellpumpe in Schrägscheibenbauart
Fördermenge max.	390 l/min.
Betriebsdruck max.	350 bar
Pumpenregelung und -steuerung	Liebherr-Synchron-Comfort-System (LSC) mit elektronischer Grenzlastregelung, Druckabschneidung, Bedarfsstromsteuerung, Schwenkkreis-Priorität und -Momentenregelung
Hydrauliktankinhalt	170 l
Hydrauliksysteminhalt	max. 350 l
Filterung	1 Filter im Rücklauf mit integriertem Feinstfilterbereich (5 µm)
Kühlsystem	Kompaktkühlanlage, bestehend aus Kühleinheit für Wasser, Hydrauliköl, Ladeluft mit stufenlosem, thermostatisch geregeltem Lüfter
Modus-Auswahl	Anpassung der Motor- und Hydraulikleistung über Modus-Vorwahl an die jeweiligen Einsatzbedingungen z. B. für besonders wirtschaftliches und umweltfreundliches Arbeiten oder für max. Grableistung und schwere Einsätze
Drehzahl- und Leistungseinstellung	Stufenlose Anpassung der Motor- und Hydraulikleistung über die Drehzahl

Schwenkwerk

Antrieb	Liebherr-Schrägscheibenölmotor mit integriertem Bremsventil und Momentensteuerung
Getriebe	Liebherr-Kompakt-Planetengetriebe
Drehkranz	Liebherr, innenverzahnter, abgedichteter Kugeldrehkranz
Oberwagen Drehzahl	0–10,0 min^{-1} stufenlos
Schwenkmoment	51 kNm
Feststellbremse	Nasse Lamellen (negativ wirkend)

Kabine

Kabine	ROPS-Sicherheitskabinenstruktur (Überrollschutz gemäß ISO 12117-2:2008) mit Frontscheibe einzeln oder mit Unterteil unter Dach einschiebbar, im Dach integrierte LED-Arbeitsscheinwerfer, Tür mit Schiebefenster (beidseitig zu öffnen), große Stau- und Ablagemöglichkeiten, schwingungsabsorbierende Lagerung, Verbundglas rechte Seiten- und Dachscheibe, alle Scheiben getönt, separate erweiterbare Sonnenrollos für Dach- und Frontscheibe, Zigarettenanzünder und 24-V-Stecker, 12-V-Stecker, Flaschenhalter
Fahrersitz	Liebherr-Comfort-Sitz, luftgefedert, mit automatischer Gewichtseinstellung, vertikale und horizontale Sitzdämpfung einschließlich Konsolen und Joysticks, Sitz und Armlehnen getrennt und in Kombination verstellbar (in Länge, Höhe und Neigung verstellbar), serienmäßige Sitzheizung
Armkonsolen	Armkonsolen mit Sitz schwingend, Armkonsole hochklappbar links
Bedienung und Anzeige	Große hochauflösende Bedieneinheit, selbsterklärend, mit Touchscreen-Farbdisplay, videotauglich, vielseitige Einstell-, Kontroll- und Überwachungsmöglichkeiten wie z. B. Klimaregelung, Kraftstoffverbrauch, Maschinen- und Werkzeugparameter
Klimatisierung	Klimaautomatik, Umluftfunktion, Schnellenteisung und -entfeuchtung auf Knopfdruck, Lüftungsklappen über Menü bedienbar. Umluft- und Frischluftfilter einfach zu wechseln und von außen zugänglich. Heizkühl-Aggregat, ausgelegt für extreme Außentemperaturen; die Regelung erfolgt abhängig von der Sonneneinstrahlung, Innen- und Außentemperatur Die Klimaanlage enthält fluorierte Treibhausgase
Kältemittel	R134a
Treibhauspotenzial	1.430
Menge bei 25 °C*	1.260 g
CO_2-Äquivalent	1,80 t
Vibrationsemission**	
Hand-Arm-Vibrationen	< 2,5 m/s², gemäß ISO 5349-1:2001
Ganzkörper-Vibrationen	< 0,5 m/s²
Messunsicherheit	Gemäß Norm EN 12096:1997
Schallemission	
ISO 6396	70 dB(A) = L_{pA} (in Fahrerkabine)
2000/14/EG	102 dB(A) = L_{WA} (außen)

Unterwagen

Varianten	
NLC	Spurbreite 2.000 mm
LC	Standard-Spurbreite 2.250 mm
Antrieb	Liebherr-Schrägscheibenölmotor mit beidseitig wirkenden Bremsventilen
Getriebe	Liebherr-Kompakt-Planetengetriebe
Maximale Fahrgeschwindigkeit	3,2 km/h 1. Stufe 6,0 km/h 2. Stufe
Zugkraft an der Kette	192 kN
Laufwerk	B60, wartungsfrei
Laufrollen / Stützrollen	7 / 2
Ketten	Abgedichtet und fettgeschmiert
Bodenplatten	3-Steg
Feststellbremse	Nasse Lamellen (negativ wirkend)
Bremsventile	Im Fahrmotor integriert
Verzurrösen	Integriert

Ausrüstung

Hydraulikzylinder	Liebherr-Zylinder mit Spezialdichtungs- und Führungssystem
Lagerstellen	Abgedichtet und wartungsarm
Schmierung	Liebherr-Zentralschmieranlage

* Gültig für Standardmaschine ohne Kabinenerhöhung und ohne höhenverstellbare Fahrerkabine
** Zur Gefährdungsbeurteilung gemäß 2002/44/EG siehe ISO/TR 25398:2006

Abmessungen

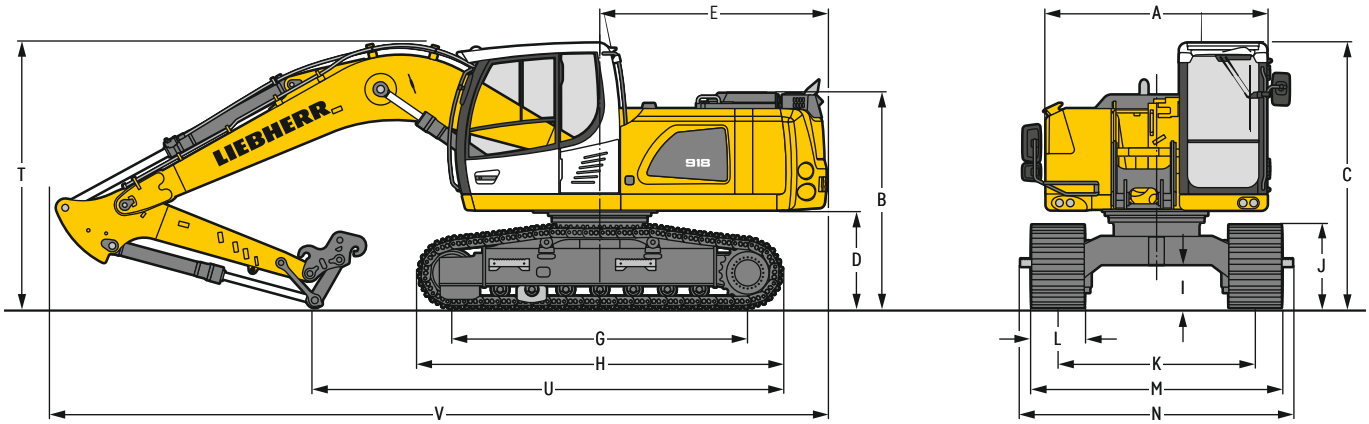

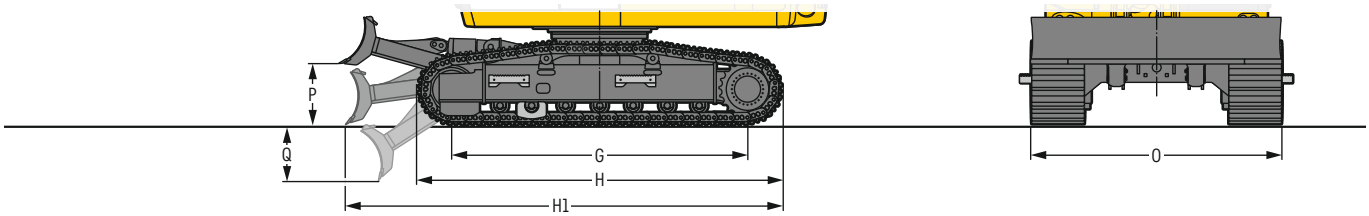

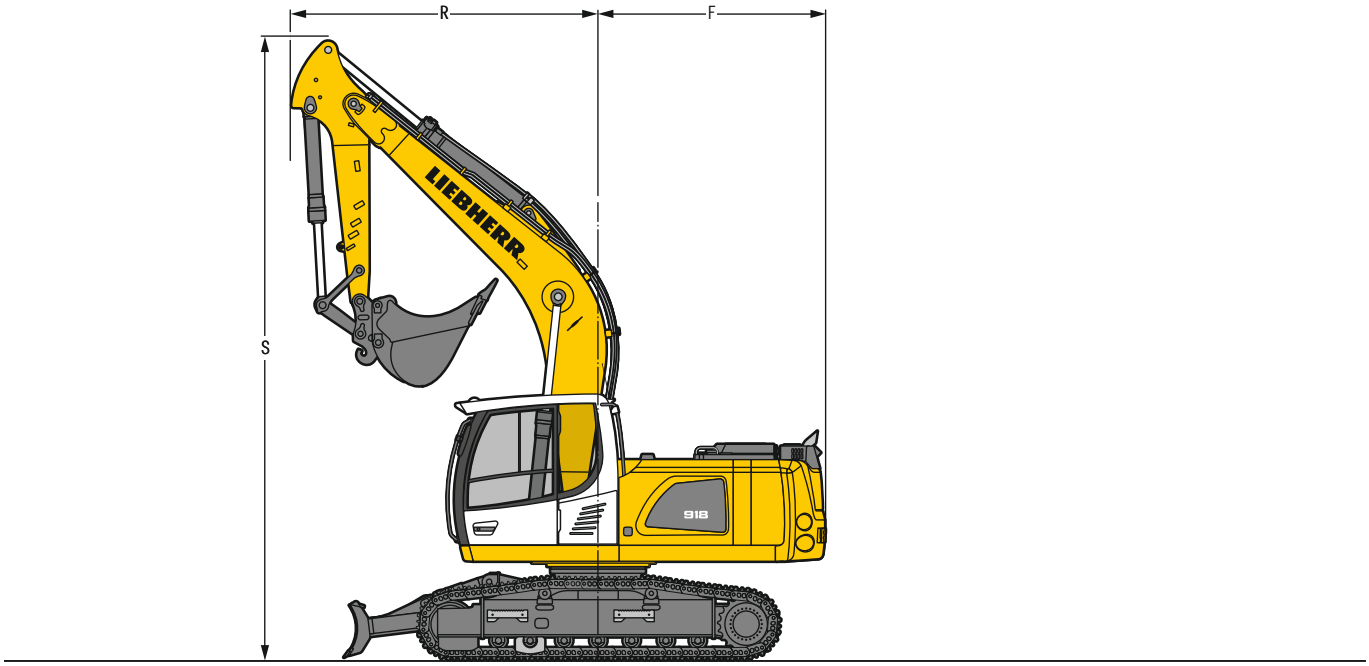

		NLC			mm	NLC mit Schild			mm	LC				mm	LC mit Schild				mm
A	Oberwagenbreite				2.525				2.525					2.525					2.525
B	Höhe über Oberwagen				2.455				2.455					2.455					2.455
C	Höhe über Kabine				3.030				3.030					3.030					3.030
D	Bodenfreiheit Ballastgewicht				1.100				1.100					1.100					1.100
E	Hecklänge				2.580				2.580					2.580					2.580
F	Heckschwenkradius				2.580				2.580					2.580					2.580
G	Radstand				3.370				3.370					3.370					3.370
H	Unterwagenlänge				4.150				4.150					4.150					4.150
H1	Unterwagenlänge mit Schild				–				5.040					–					4.965
I	Bodenfreiheit Unterwagen				490				490					490					490
J	Kettenhöhe				955				955					955					955
K	Spurbreite				2.000				2.000					2.250					2.250
L	Bodenplattenbreite		500	600	750		500	600	750		500	600	750	900		500	600	750	900
M	Breite über Ketten		2.500	2.600	2.750		2.500	2.600	2.750		2.750	2.850	3.000	3.150		2.750	2.850	3.000	3.150
N	Breite über Aufstieg		2.490	2.660[1]	2.660[1]		2.490	2.660[1]	2.660[1]		2.800	2.800	3.000[1]	3.100[1]		2.800	2.800	3.000[1]	3.100[1]
O	Schildbreite				–		2.500	2.600	2.850					–		2.850	2.850	3.000	–
P	Max. Schildhubhöhe				–				685					–					685
Q	Max. Schildeinstichtiefe				–				635					–					635

[1] Breite mit abbaubarem Aufstieg

		Löffelstiellänge	**Monoblockausleger 5,20 m** mit Schnellwechsler	**Verstellausleger 5,40 m** mit Schnellwechsler	**Monoblockausleger seitlich verstellbar 5,20 m** mit Schnellwechsler
		m	**mm**	**mm**	**mm**
R	Frontschwenkradius	2,25	3.550	2.900	3.250
		2,45	3.550	2.950	3.250
		2,65	3.550	3.000	3.300
		3,05	3.550	2.600	3.300
S	Höhe mit eingefahrenem Ausleger		7.100	7.850	7.300
T	Auslegerhöhe	2,25	3.050	3.050	3.100
		2,45	3.100	3.100	3.200
		2,65	3.150	3.150	3.250
		3,05	2.950	3.000	3.000
U	Länge am Boden	2,25	5.350	6.000	5.500
		2,45	5.200	5.850	5.400
		2,65	5.050	5.750	5.300
		3,05	6.750	5.000	4.450
V	Gesamtlänge		8.900	9.200	8.900
	Löffel		1,00 m³	1,00 m³	1,00 m³

Transportabmessungen

abnehmbare Teile demontiert

	Unterwagen	**Monoblockausleger 5,20 m**				**Verstellausleger 5,40 m**				**Monoblockausleger seitlich verstellbar 5,20 m**			
		mm				**mm**				**mm**			
Bodenplattenbreite		500	600	750	900	500	600	750	900	500	600	750	900
Transportbreite	NLC	2.525	2.600	2.750 / 2.850[1]	–	2.525	2.600	2.750 / 2.850[1]	–	2.525	2.600	2.750 / 2.850[1]	–
	LC	2.750 / 2.850[1]	2.850	3.000	3.150	2.750 / 2.850[1]	2.850	3.000	3.150	2.750 / 2.850[1]	2.850	3.000	3.150

	Unterwagen / Stiel	**NLC / LC**	**NLC / LC**	**NLC / LC**
	m	**mm**	**mm**	**mm**
Transportlänge		8.900	9.200	8.900
Transporthöhe	2,25	3.050	3.050	3.100
	2,45	3.100	3.100	3.200
	2,65	3.150	3.150	3.250
	3,05	3.030	3.030	3.030

[1] mit Schild

Tieflöffel-Ausrüstung

mit Monoblockausleger 5,20 m

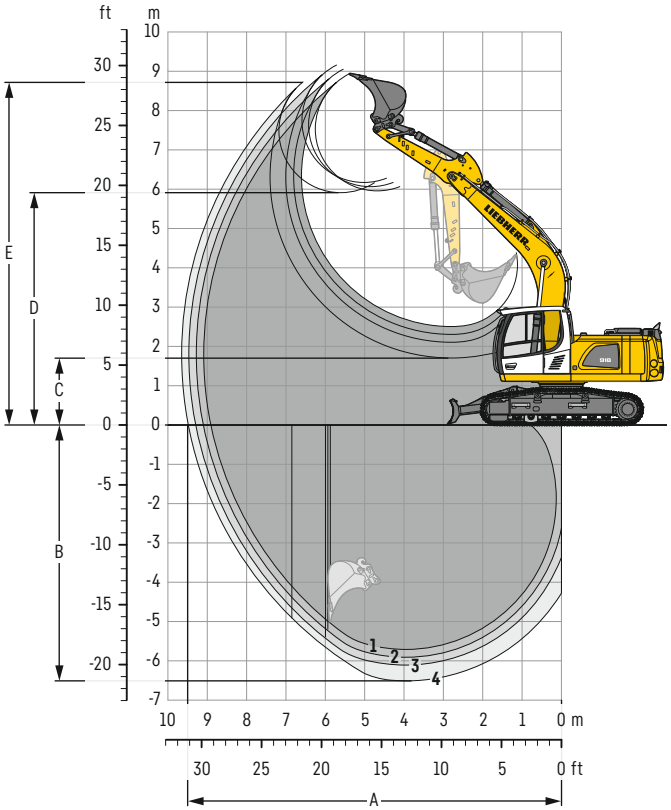

Grabkurven

mit Schnellwechsler		1	2	3	4
Löffelstiellänge	m	2,25	2,45	2,65	3,05
A Max. Reichweite auf Grundniveau	m	8,91	9,10	9,29	9,48
B Max. Grabtiefe	m	5,71	5,91	6,11	6,51
C Min. Ausschütthöhe	m	2,51	2,31	2,11	1,71
D Max. Ausschütthöhe	m	6,17	6,06	5,96	5,91
E Max. Reichhöhe	m	8,94	9,04	9,15	8,72

Kräfte

ohne Schnellwechsler		1	2	3	4
Max. Reißkraft (ISO 6015)	kN	101	96	91	82
Max. Losbrechkraft (ISO 6015)	kN	135	135	135	135
Max. Reißkraft (SAE J1179)	kN	96	91	87	79
Max. Losbrechkraft (SAE J1179)	kN	118	118	118	118

Einsatzgewicht und Bodenbelastung

Das Einsatzgewicht beinhaltet die Grundmaschine mit Ballastgewicht 3,1 t, Monoblockausleger 5,20 m, Löffelstiel 2,65 m, Schnellwechsler SWA 48 und Tieflöffel mit 1,00 m³ (715 kg) Inhalt.

Unterwagen		NLC		
Bodenplattenbreite	mm	500	600	750
Gewicht	kg	19.550	19.800	20.200
Bodenbelastung	kg/cm²	0,54	0,45	0,37

Unterwagen		NLC mit Schild		
Bodenplattenbreite	mm	500	600	750
Gewicht	kg	21.100	21.350	21.750
Bodenbelastung	kg/cm²	0,58	0,49	0,40

Unterwagen		LC		
Bodenplattenbreite	mm	500	600	750
Gewicht	kg	19.600	19.850	20.250
Bodenbelastung	kg/cm²	0,54	0,45	0,37

Unterwagen		LC mit Schild		
Bodenplattenbreite	mm	500	600	750
Gewicht	kg	21.200	21.450	21.850
Bodenbelastung	kg/cm²	0,58	0,49	0,40

Tieflöffel Standsicherheit (Sicherheit 75 % nach ISO 10567* eingerechnet)

	Schnittbreite	Inhalt nach ISO 7451	Gewicht[3]	Gewicht[4]	NLC-Unterwagen (mit Bodenplatten 500 mm)								NLC-Unterwagen mit Schild (mit Bodenplatten 500 mm)								LC-Unterwagen (mit Bodenplatten 600 mm)								LC-Unterwagen mit Schild (mit Bodenplatten 600 mm)							
					Stiellänge (m)								Stiellänge (m)								Stiellänge (m)								Stiellänge (m)							
					ohne Schnellwechsler				mit Schnellwechsler				ohne Schnellwechsler				mit Schnellwechsler				ohne Schnellwechsler				mit Schnellwechsler				ohne Schnellwechsler				mit Schnellwechsler			
	mm	m³	kg	kg	2,25	2,45	2,65	3,05	2,25	2,45	2,65	3,05	2,25	2,45	2,65	3,05	2,25	2,45	2,65	3,05	2,25	2,45	2,65	3,05	2,25	2,45	2,65	3,05	2,25	2,45	2,65	3,05	2,25	2,45	2,65	3,05
STD[1]	650	0,55	480	515	▲	▲	▲	▲	▲	▲	▲	▲	▲	▲	▲	▲	▲	▲	▲	▲	▲	▲	▲	▲	▲	▲	▲	▲	▲	▲	▲	▲	▲	▲	▲	▲
	850	0,60	520	550	▲	▲	▲	▲	▲	▲	▲	▲	▲	▲	▲	▲	▲	▲	▲	▲	▲	▲	▲	▲	▲	▲	▲	▲	▲	▲	▲	▲	▲	▲	▲	▲
	1.050	0,80	600	635	▲	▲	▲	▲	▲	▲	▲	▲	▲	▲	▲	▲	▲	▲	▲	▲	▲	▲	▲	▲	▲	▲	▲	▲	▲	▲	▲	▲	▲	▲	▲	▲
	1.250	1,00	685	715	▲	■	■	▲	■	▲	▲	■	▲	▲	▲	■	▲	■	■	▲	▲	▲	▲	▲	▲	▲	▲	■	▲	▲	▲	▲	▲	▲	▲	▲
	1.400	1,15	755	785	▲	▲	■	△	■	■	△	△	■	■	▲	▲	■	▲	■	■	▲	■	■	▲	■	■	▲	▲	▲	▲	▲	■	▲	▲	■	■
HD[2]	650	0,55	545	575	▲	▲	▲	▲	▲	▲	▲	▲	▲	▲	▲	▲	▲	▲	▲	▲	▲	▲	▲	▲	▲	▲	▲	▲	▲	▲	▲	▲	▲	▲	▲	▲
	850	0,60	585	615	▲	▲	▲	▲	▲	▲	▲	▲	▲	▲	▲	▲	▲	▲	▲	▲	▲	▲	▲	▲	▲	▲	▲	▲	▲	▲	▲	▲	▲	▲	▲	▲
	1.050	0,80	675	705	▲	▲	▲	▲	▲	▲	▲	■	▲	▲	▲	▲	▲	▲	▲	▲	▲	▲	▲	▲	▲	▲	▲	▲	▲	▲	▲	▲	▲	▲	▲	▲
	1.250	1,00	770	800	■	■	▲	▲	■	▲	■	■	▲	▲	■	■	▲	■	■	▲	▲	▲	▲	▲	▲	▲	■	■	▲	▲	▲	▲	▲	▲	▲	▲
	1.400	1,15	850	880	▲	■	△	△	■	△	△	△	■	▲	▲	■	▲	■	■	△	▲	■	■	▲	■	▲	▲	■	▲	▲	▲	■	▲	▲	■	■

* Werte bei max. Reichweite, 360° schwenkbar, entsprechend ISO-Norm 10567
1) Standard-Tieflöffel mit Zähnen Z 35
2) HD-Tieflöffel mit Zähnen Z 35
3) Tieflöffel für Direktanbau
4) Tieflöffel für Anbau an Schnellwechsler
Weitere Tieflöffel auf Anfrage erhältlich

Maximal zulässiges Materialgewicht ▲ = ≤ 2,0 t/m³, ■ = ≤ 1,8 t/m³, ▲ = ≤ 1,65 t/m³, ■ = ≤ 1,5 t/m³, △ = ≤ 1,2 t/m³

Tieflöffel-Ausrüstung

mit Verstellausleger 5,40 m

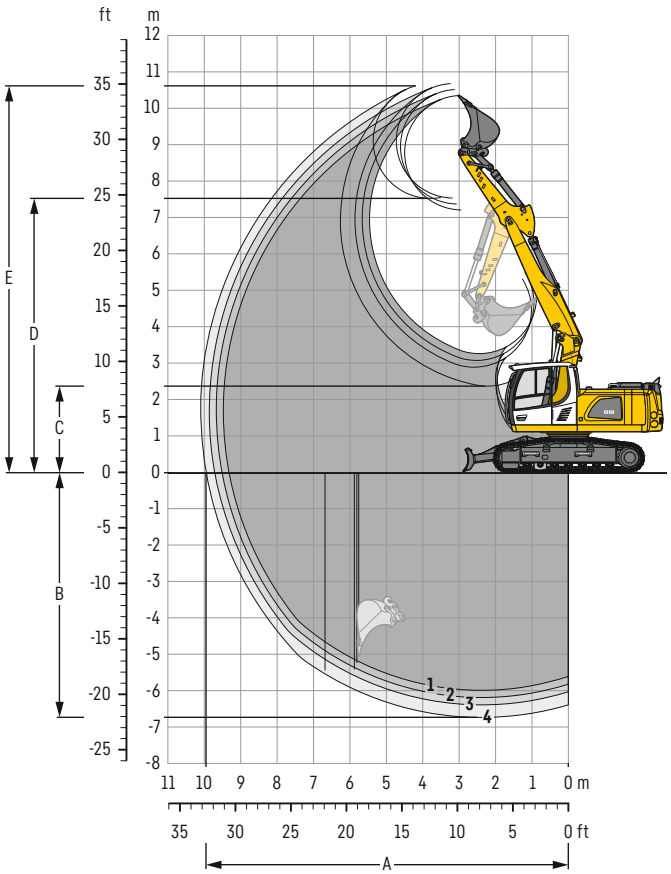

Grabkurven

mit Schnellwechsler		1	2	3	4
Löffelstiellänge	m	2,25	2,45	2,65	3,05
A Max. Reichweite auf Grundniveau	m	9,32	9,52	9,71	9,95
B Max. Grabtiefe	m	5,99	6,19	6,39	6,74
C Min. Ausschütthöhe	m	3,26	3,07	2,89	2,37
D Max. Ausschütthöhe	m	7,21	7,37	7,53	7,52
E Max. Reichhöhe	m	10,34	10,51	10,68	10,61

Kräfte

ohne Schnellwechsler		1	2	3	4
Max. Reißkraft (ISO 6015)	kN	101	96	91	82
Max. Losbrechkraft (ISO 6015)	kN	135	135	135	135
Max. Reißkraft (SAE J1179)	kN	96	91	87	79
Max. Losbrechkraft (SAE J1179)	kN	118	118	118	118

Einsatzgewicht und Bodenbelastung

Das Einsatzgewicht beinhaltet die Grundmaschine mit Ballastgewicht 3,1 t, Verstellausleger 5,40 m, Löffelstiel 2,65 m, Schnellwechsler SWA 48 und Tieflöffel mit 1,00 m³ (715 kg) Inhalt.

Unterwagen		NLC		
Bodenplattenbreite	mm	500	600	750
Gewicht	kg	20.350	20.600	21.000
Bodenbelastung	kg/cm²	0,56	0,47	0,39

Unterwagen		NLC mit Schild		
Bodenplattenbreite	mm	500	600	750
Gewicht	kg	21.900	22.150	22.550
Bodenbelastung	kg/cm²	0,60	0,51	0,41

Unterwagen		LC		
Bodenplattenbreite	mm	500	600	750
Gewicht	kg	20.400	20.650	21.050
Bodenbelastung	kg/cm²	0,56	0,47	0,39

Unterwagen		LC mit Schild		
Bodenplattenbreite	mm	500	600	750
Gewicht	kg	22.000	22.250	22.650
Bodenbelastung	kg/cm²	0,60	0,51	0,41

Tieflöffel Standsicherheit (Sicherheit 75 % nach ISO 10567* eingerechnet)

	Schnittbreite	Inhalt nach ISO 7451	Gewicht[3]	Gewicht[4]	NLC-Unterwagen (mit Bodenplatten 500 mm)								NLC-Unterwagen mit Schild (mit Bodenplatten 500 mm)								LC-Unterwagen (mit Bodenplatten 600 mm)								LC-Unterwagen mit Schild (mit Bodenplatten 600 mm)							
					Stiellänge (m)								Stiellänge (m)								Stiellänge (m)								Stiellänge (m)							
					ohne Schnellwechsler				mit Schnellwechsler				ohne Schnellwechsler				mit Schnellwechsler				ohne Schnellwechsler				mit Schnellwechsler				ohne Schnellwechsler				mit Schnellwechsler			
	mm	m³	kg	kg	2,25	2,45	2,65	3,05	2,25	2,45	2,65	3,05	2,25	2,45	2,65	3,05	2,25	2,45	2,65	3,05	2,25	2,45	2,65	3,05	2,25	2,45	2,65	3,05	2,25	2,45	2,65	3,05	2,25	2,45	2,65	3,05
STD[1]	650	0,55	480	515	▲	▲	▲	▲	▲	▲	▲	▲	▲	▲	▲	▲	▲	▲	▲	▲	▲	▲	▲	▲	▲	▲	▲	▲	▲	▲	▲	▲	▲	▲	▲	▲
	850	0,60	520	550	▲	▲	▲	▲	▲	▲	▲	▲	▲	▲	▲	▲	▲	▲	▲	▲	▲	▲	▲	▲	▲	▲	▲	▲	▲	▲	▲	▲	▲	▲	▲	▲
	1.050	0,80	600	635	▲	▲	■	▲	■	▲	▲	■	▲	▲	▲	▲	▲	▲	■	▲	▲	▲	▲	▲	▲	▲	▲	■	▲	▲	▲	▲	▲	▲	▲	▲
	1.250	1,00	685	715	▲	■	△	△	△	△	△	–	■	▲	■	■	▲	■	△	△	▲	■	■	▲	■	▲	■	■	▲	▲	▲	■	▲	■	■	▲
	1.400	1,15	755	785	△	△	△	–	△	–	–	–	■	△	△	△	△	△	△	–	▲	■	■	△	■	△	△	△	■	■	▲	■	▲	▲	■	△
HD[2]	650	0,55	545	575	▲	▲	▲	▲	▲	▲	▲	▲	▲	▲	▲	▲	▲	▲	▲	▲	▲	▲	▲	▲	▲	▲	▲	▲	▲	▲	▲	▲	▲	▲	▲	▲
	850	0,60	585	615	▲	▲	▲	▲	▲	▲	▲	▲	▲	▲	▲	▲	▲	▲	▲	▲	▲	▲	▲	▲	▲	▲	▲	▲	▲	▲	▲	▲	▲	▲	▲	▲
	1.050	0,80	675	705	▲	■	■	▲	■	▲	■	△	▲	▲	▲	■	▲	■	■	▲	▲	▲	▲	▲	▲	▲	▲	■	▲	▲	▲	▲	▲	▲	▲	▲
	1.250	1,00	770	800	■	△	△	△	△	△	△	–	▲	▲	■	△	■	■	△	△	■	■	▲	■	▲	▲	■	△	▲	▲	■	■	▲	■	▲	▲
	1.400	1,15	850	880	△	△	–	–	–	–	–	–	■	△	△	△	△	△	–	–	▲	■	△	△	■	△	△	△	■	▲	▲	■	▲	■	■	△

* Werte bei max. Reichweite, 360° schwenkbar, entsprechend ISO-Norm 10567
1) Standard-Tieflöffel mit Zähnen Z 35
2) HD-Tieflöffel mit Zähnen Z 35
3) Tieflöffel für Direktanbau
4) Tieflöffel für Anbau an Schnellwechsler
Weitere Tieflöffel auf Anfrage erhältlich

Maximal zulässiges Materialgewicht ▲ = ≤ 2,0 t/m³, ■ = ≤ 1,8 t/m³, ▲ = ≤ 1,65 t/m³, ■ = ≤ 1,5 t/m³, △ = ≤ 1,2 t/m³, – = nicht zulässig

Tieflöffel-Ausrüstung

mit Monoblockausleger seitlich verstellbar 5,20 m

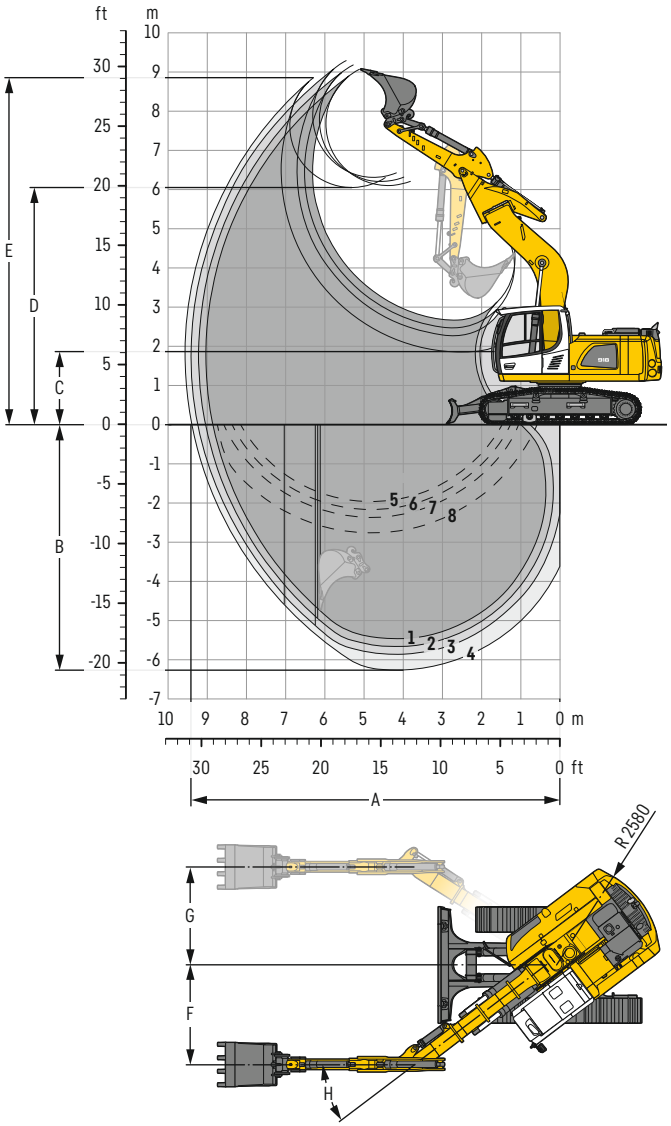

Grabkurven

mit Schnellwechsler		1	2	3	4
Löffelstiellänge	m	2,25	2,45	2,65	3,05
A Max. Reichweite auf Grundniveau	m	8,85	9,04	9,23	9,39
B Max. Grabtiefe	m	5,47	5,67	5,87	6,27
C Min. Ausschütthöhe	m	2,67	2,47	2,27	1,86
D Max. Ausschütthöhe	m	6,31	6,21	6,10	6,05
E Max. Reichhöhe	m	9,08	9,18	9,29	8,86
F Max. Auslegerversatz rechts	m	2,44			
G Max. Auslegerversatz links	m	2,41			
H Max. Schwenkwinkel	°	37			

1 mit Stiel 2,25 m
2 mit Stiel 2,45 m
3 mit Stiel 2,65 m
4 mit Stiel 3,05 m
bei Geradstellung des Auslegers

5 mit Stiel 2,25 m
6 mit Stiel 2,45 m
7 mit Stiel 2,65 m
8 mit Stiel 3,05 m
bei max. seitlicher Auslegerverstellung, für senkrechte Grabenwände

Kräfte

ohne Schnellwechsler		1	2	3	4
Max. Reißkraft (ISO 6015)	kN	101	96	91	82
Max. Losbrechkraft (ISO 6015)	kN	135	135	135	135
Max. Reißkraft (SAE J1179)	kN	96	91	87	79
Max. Losbrechkraft (SAE J1179)	kN	118	118	118	118

Einsatzgewicht und Bodenbelastung

Das Einsatzgewicht beinhaltet die Grundmaschine mit Ballastgewicht 3,1 t, Monoblockausleger seitlich verstellbar 5,20 m, Löffelstiel 2,65 m, Schnellwechsler SWA 48 und Tieflöffel mit 1,00 m³ (715 kg) Inhalt.

Unterwagen		NLC		
Bodenplattenbreite	mm	500	600	750
Gewicht	kg	20.150	20.400	20.800
Bodenbelastung	kg/cm²	0,55	0,47	0,38

Unterwagen		NLC mit Schild		
Bodenplattenbreite	mm	500	600	750
Gewicht	kg	21.700	21.950	22.350
Bodenbelastung	kg/cm²	0,59	0,50	0,41

Unterwagen		LC		
Bodenplattenbreite	mm	500	600	750
Gewicht	kg	20.200	20.450	20.850
Bodenbelastung	kg/cm²	0,55	0,47	0,38

Unterwagen		LC mit Schild		
Bodenplattenbreite	mm	500	600	750
Gewicht	kg	21.800	22.050	22.450
Bodenbelastung	kg/cm²	0,59	0,50	0,41

Tieflöffel Standsicherheit (Sicherheit 75 % nach ISO 10567* eingerechnet)

	Schnittbreite	Inhalt nach ISO 7451	Gewicht[3]	Gewicht[4]	NLC-Unterwagen (mit Bodenplatten 500 mm)								NLC-Unterwagen mit Schild (mit Bodenplatten 500 mm)								LC-Unterwagen (mit Bodenplatten 600 mm)								LC-Unterwagen mit Schild (mit Bodenplatten 600 mm)							
					Stiellänge (m)								Stiellänge (m)								Stiellänge (m)								Stiellänge (m)							
					ohne Schnellwechsler				mit Schnellwechsler				ohne Schnellwechsler				mit Schnellwechsler				ohne Schnellwechsler				mit Schnellwechsler				ohne Schnellwechsler				mit Schnellwechsler			
	mm	m³	kg	kg	2,25	2,45	2,65	3,05	2,25	2,45	2,65	3,05	2,25	2,45	2,65	3,05	2,25	2,45	2,65	3,05	2,25	2,45	2,65	3,05	2,25	2,45	2,65	3,05	2,25	2,45	2,65	3,05	2,25	2,45	2,65	3,05
STD[1]	650	0,55	480	515	▲	▲	▲	▲	▲	▲	▲	▲	▲	▲	▲	▲	▲	▲	▲	▲	▲	▲	▲	▲	▲	▲	▲	▲	▲	▲	▲	▲	▲	▲	▲	▲
	850	0,60	520	550	▲	▲	▲	▲	▲	▲	▲	▲	▲	▲	▲	▲	▲	▲	▲	▲	▲	▲	▲	▲	▲	▲	▲	▲	▲	▲	▲	▲	▲	▲	▲	▲
	1.050	0,80	600	635	▲	▲	▲	▲	▲	▲	■	■	▲	▲	▲	▲	▲	▲	▲	▲	▲	▲	▲	▲	▲	▲	▲	▲	▲	▲	▲	▲	▲	▲	▲	▲
	1.250	1,00	685	715	■	▲	▲	■	▲	■	■	△	▲	■	■	■	■	■	▲	■	▲	▲	▲	■	▲	▲	■	■	▲	▲	▲	▲	▲	▲	▲	▲
	1.400	1,15	755	785	■	■	△	△	△	△	△	△	▲	▲	■	■	▲	■	△	△	■	■	▲	▲	■	▲	■	■	▲	▲	■	■	▲	■	■	▲
HD[2]	650	0,55	545	575	▲	▲	▲	▲	▲	▲	▲	▲	▲	▲	▲	▲	▲	▲	▲	▲	▲	▲	▲	▲	▲	▲	▲	▲	▲	▲	▲	▲	▲	▲	▲	▲
	850	0,60	585	615	▲	▲	▲	▲	▲	▲	▲	▲	▲	▲	▲	▲	▲	▲	▲	▲	▲	▲	▲	▲	▲	▲	▲	▲	▲	▲	▲	▲	▲	▲	▲	▲
	1.050	0,80	675	705	▲	▲	▲	▲	▲	▲	■	■	▲	▲	▲	▲	▲	▲	▲	▲	▲	▲	▲	▲	▲	▲	▲	▲	▲	▲	▲	▲	▲	▲	▲	▲
	1.250	1,00	770	800	■	▲	■	■	▲	■	△	△	▲	■	■	▲	■	▲	■	■	▲	▲	■	■	▲	■	■	▲	▲	▲	▲	▲	▲	▲	▲	▲
	1.400	1,15	850	880	■	△	△	△	△	△	△	–	▲	■	■	△	■	△	△	△	■	▲	▲	■	▲	▲	■	△	▲	■	■	■	■	■	▲	▲

* Werte bei max. Reichweite, 360° schwenkbar, entsprechend ISO-Norm 10567
1) Standard-Tieflöffel mit Zähnen Z 35
2) HD-Tieflöffel mit Zähnen Z 35
3) Tieflöffel für Direktanbau
4) Tieflöffel für Anbau an Schnellwechsler
Weitere Tieflöffel auf Anfrage erhältlich

Maximal zulässiges Materialgewicht ▲ = ≤ 2,0 t/m³, ■ = ≤ 1,8 t/m³, ▲ = ≤ 1,65 t/m³, ■ = ≤ 1,5 t/m³, △ = ≤ 1,2 t/m³, – = nicht zulässig

Tragfähigkeit

mit Monoblockausleger 5,20 m, Ballastgewicht 3,1 t und Bodenplatten 500 mm / 600 mm

Stiel 2,25 m

Unterwagen	m	3,0 m		4,5 m		6,0 m		7,5 m				m
NLC[1]	7,5									4,2*	4,2*	4,7
	6,0					3,6	4,7*			3,4	3,7*	6,2
	4,5			5,5	6,9*	3,6	5,9			2,8	3,5*	7,0
	3,0			5,1	8,5*	3,4	5,7			2,4	3,6*	7,4
	1,5			4,7	8,5	3,2	5,5	2,3	4,0	2,3	3,8*	7,5
	0			4,5	8,3	3,1	5,4			2,4	4,1	7,3
	−1,5	8,3	10,2*	4,5	8,3	3,1	5,3			2,7	4,6	6,7
	−3,0	8,6	10,8*	4,6	7,9*					3,4	5,7*	5,7
	−4,5											
NLC[1] Schild gehoben	7,5									4,2*	4,2*	4,7
	6,0					3,9	4,7*			3,7	3,7*	6,2
	4,5			5,9	6,9*	3,8	6,0			3,0	3,5*	7,0
	3,0			5,5	8,5*	3,6	5,8			2,6	3,6*	7,4
	1,5			5,1	8,7	3,5	5,6	2,5	4,0*	2,5	3,8*	7,5
	0			4,9	8,5	3,3	5,5			2,6	4,1	7,3
	−1,5	9,0	10,2*	4,9	8,4	3,3	5,4			2,9	4,6	6,7
	−3,0	9,2	10,8*	5,0	7,9*					3,6	5,7*	5,7
	−4,5											
NLC[1] Schild abgestützt	7,5									4,2*	4,2*	4,7
	6,0					4,0	4,7*			3,7*	3,7*	6,2
	4,5			6,1	6,9*	4,0	6,0*			3,1	3,5*	7,0
	3,0			5,7	8,5*	3,8	6,6*			2,8	3,6*	7,4
	1,5			5,3	9,7*	3,6	7,2*	2,6	4,0*	2,6	3,8*	7,5
	0			5,1	10,1*	3,5	7,4*			2,7	4,3*	7,3
	−1,5	9,5	10,2*	5,1	9,6*	3,5	7,0*			3,0	5,2*	6,7
	−3,0	9,7	10,8*	5,2	7,9*					3,8	5,7*	5,7
	−4,5											
LC	7,5									4,2*	4,2*	4,7
	6,0					4,1	4,7*			3,7*	3,7*	6,2
	4,5			6,3	6,9*	4,1	6,0			3,2	3,5*	7,0
	3,0			5,9	8,5*	3,9	5,8			2,8	3,6*	7,4
	1,5			5,5	8,7	3,7	5,6	2,7	4,0*	2,7	3,8*	7,5
	0			5,3	8,5	3,6	5,5			2,8	4,1	7,3
	−1,5	10,0	10,2*	5,3	8,4	3,6	5,4			3,1	4,6	6,7
	−3,0	10,3	10,8*	5,4	7,9*					3,9	5,7*	5,7
	−4,5											
LC Schild gehoben	7,5									4,2*	4,2*	4,7
	6,0					4,4	4,7*			3,7*	3,7*	6,2
	4,5			6,8	6,9*	4,4	6,0*			3,4	3,5*	7,0
	3,0			6,3	8,5*	4,2	5,9			3,0	3,6*	7,4
	1,5			5,9	8,8	4,0	5,7	2,9	4,0*	2,9	3,8*	7,5
	0			5,7	8,6	3,9	5,6			3,0	4,2	7,3
	−1,5	10,2*	10,2*	5,7	8,6	3,9	5,5			3,3	4,7	6,7
	−3,0	10,8*	10,8*	5,8	7,9*					4,2	5,7*	5,7
	−4,5											
LC Schild abgestützt	7,5									4,2*	4,2*	4,7
	6,0					4,7	4,7*			3,7*	3,7*	6,2
	4,5			6,9*	6,9*	4,6	6,0*			3,5*	3,5*	7,0
	3,0			6,7	8,5*	4,4	6,6*			3,2	3,6*	7,4
	1,5			6,3	9,7*	4,2	7,2*	3,1	4,0*	3,1	3,8*	7,5
	0			6,1	10,1*	4,1	7,4*			3,2	4,3*	7,3
	−1,5	10,2*	10,2*	6,1	9,6*	4,1	7,0*			3,5	5,2*	6,7
	−3,0	10,8*	10,8*	6,2	7,9*					4,5	5,7*	5,7
	−4,5											

Stiel 2,45 m

Unterwagen	m	3,0 m		4,5 m		6,0 m		7,5 m				m
NLC[1]	7,5									3,8*	3,8*	5,0
	6,0					3,6	5,1*			3,2	3,3*	6,4
	4,5			5,6	6,7*	3,6	5,8*			2,6	3,2*	7,2
	3,0			5,1	8,2*	3,4	5,7	2,4	4,0	2,3	3,2*	7,6
	1,5			4,7	8,6	3,2	5,5	2,3	3,9	2,2	3,4*	7,7
	0	5,1*	5,1*	4,5	8,3	3,1	5,3			2,3	3,8*	7,5
	−1,5	8,3	9,8*	4,5	8,2	3,0	5,3			2,5	4,3	6,9
	−3,0	8,5	11,3*	4,5	8,2*					3,1	5,4	6,0
	−4,5											
NLC[1] Schild gehoben	7,5									3,8*	3,8*	5,0
	6,0					3,9	5,1*			3,3*	3,3*	6,4
	4,5			5,9	6,7*	3,8	5,8*			2,8	3,2*	7,2
	3,0			5,5	8,2*	3,6	5,8	2,6	4,1	2,5	3,2*	7,6
	1,5			5,1	8,7	3,4	5,6	2,5	4,0	2,4	3,4*	7,7
	0	5,1*	5,1*	4,9	8,4	3,3	5,4			2,5	3,8*	7,5
	−1,5	8,9	9,8*	4,8	8,4	3,3	5,4			2,7	4,4	6,9
	−3,0	9,1	11,3*	4,9	8,2*					3,4	5,5	6,0
	−4,5											
NLC[1] Schild abgestützt	7,5									3,8*	3,8*	5,0
	6,0					4,0	5,1*			3,3*	3,3*	6,4
	4,5			6,2	6,7*	4,0	5,8*			2,9	3,2*	7,2
	3,0			5,7	8,2*	3,8	6,4*	2,7	4,1*	2,6	3,2*	7,6
	1,5			5,3	9,6*	3,6	7,1*	2,6	5,2*	2,5	3,4*	7,7
	0	5,1*	5,1*	5,1	10,1*	3,5	7,4*			2,6	3,8*	7,5
	−1,5	9,4	9,8*	5,1	9,7*	3,4	7,1*			2,9	4,6*	6,9
	−3,0	9,6	11,3*	5,1	8,2*					3,6	5,6*	6,0
	−4,5											
LC	7,5									3,8*	3,8*	5,0
	6,0					4,1	5,1*			3,3*	3,3*	6,4
	4,5			6,4	6,7*	4,1	5,8*			3,0	3,2*	7,2
	3,0			5,9	8,2*	3,9	5,8	2,8	4,1	2,7	3,2*	7,6
	1,5			5,5	8,7	3,7	5,6	2,7	4,0	2,6	3,4*	7,7
	0	5,1*	5,1*	5,3	8,4	3,6	5,4			2,6	3,8*	7,5
	−1,5	9,8*	9,8*	5,2	8,4	3,5	5,4			2,9	4,4	6,9
	−3,0	10,2	11,3*	5,3	8,2*					3,6	5,5	6,0
	−4,5											
LC Schild gehoben	7,5									3,8*	3,8*	5,0
	6,0					4,5	5,1*			3,3*	3,3*	6,4
	4,5			6,7*	6,7*	4,4	5,8*			3,2*	3,2*	7,2
	3,0			6,4	8,2*	4,2	5,9	3,0	4,1*	2,9	3,2*	7,6
	1,5			5,9	8,9	4,0	5,7	2,9	4,1	2,8	3,4*	7,7
	0	5,1*	5,1*	5,7	8,6	3,9	5,5			2,9	3,8*	7,5
	−1,5	9,8*	9,8*	5,7	8,5	3,8	5,5			3,2	4,5	6,9
	−3,0	11,0	11,3*	5,8	8,2*					4,0	5,6	6,0
	−4,5											
LC Schild abgestützt	7,5									3,8*	3,8*	5,0
	6,0					4,7	5,1*			3,3*	3,3*	6,4
	4,5			6,7*	6,7*	4,6	5,8*			3,2*	3,2*	7,2
	3,0			6,8	8,2*	4,4	6,4*	3,2	4,1*	3,1	3,2*	7,6
	1,5			6,3	9,6*	4,2	7,1*	3,1	5,2*	3,0	3,4*	7,7
	0	5,1*	5,1*	6,1	10,1*	4,1	7,4*			3,0	3,8*	7,5
	−1,5	9,8*	9,8*	6,1	9,7*	4,1	7,1*			3,4	4,6*	6,9
	−3,0	11,3*	11,3*	6,1	8,2*					4,2	5,6*	6,0
	−4,5											

Höhe **360° schwenkbar** **über Längsrichtung** **max. Reichweite** *** begrenzt durch hydr. Hubkraft**

Die Traglastwerte sind am Stielende (ohne Werkzeug) in Tonnen (t) angegeben und auf festem, ebenem Untergrund 360° schwenkbar. Die anderen Werte sind längs zum Unterwagen angegeben. Die Werte gelten für 600 mm breite Bodenplatten. Gemäß ISO 10567 betragen diese 75 % der statischen Kipplast oder 87 % der hydraulischen Hubkraft (gekennzeichnet durch *). Bei demontiertem Kippzylinder, Umlenkhebel und Verbindungslasche erhöht sich die Traglast um 285 kg. Die Tragfähigkeit der Maschine wird durch die Standsicherheit oder das Hubvermögen der hydraulischen Einrichtungen begrenzt. Gemäß der harmonisierten EU-Norm EN 474-5 müssen Hydraulikbagger im Hebezeugbetrieb mit Rohrbruchsicherungen an Hub- und Stielzylinder(n), mit einer Überlastwarneinrichtung und einem Lastdiagramm ausgerüstet sein.
Ermitteln Sie die maximale Traglast anhand der Traglasttabelle in der Fahrerkabine oder in der mitgelieferten Betriebsanleitung.
[1] Die Werte gelten für 500 mm breite Bodenplatten beim NLC-Unterwagen

Stiel 2,65 m

Unterwagen	m	3,0 m		4,5 m		6,0 m		7,5 m				m
NLC[1]	7,5									3,4*	3,4*	5,3
	6,0					3,7	5,1*			3,0*	3,0*	6,6
	4,5					3,6	5,6*			2,5	2,9*	7,4
	3,0			5,2	7,9*	3,4	5,7	2,4	4,0	2,2	2,9*	7,8
	1,5			4,7	8,6	3,2	5,5	2,3	3,9	2,1	3,1*	7,9
	0	5,4*	5,4*	4,5	8,3	3,0	5,3	2,2	3,9	2,2	3,5*	7,7
	−1,5	8,2	9,4*	4,4	8,2	3,0	5,3			2,4	4,1	7,2
	−3,0	8,4	11,8*	4,5	8,3	3,1	5,3			2,9	5,1	6,2
	−4,5									5,0	5,3*	4,4
NLC[1] Schild gehoben	7,5									3,4*	3,4*	5,3
	6,0					3,9	5,1*			3,0*	3,0*	6,6
	4,5					3,8	5,6*			2,7	2,9*	7,4
	3,0			5,5	7,9*	3,6	5,8	2,6	4,1	2,4	2,9*	7,8
	1,5			5,1	8,7	3,4	5,6	2,5	4,0	2,3	3,1*	7,9
	0	5,4*	5,4*	4,8	8,4	3,3	5,4	2,4	3,9	2,4	3,5*	7,7
	−1,5	8,8	9,4*	4,8	8,3	3,2	5,3			2,6	4,1*	7,2
	−3,0	9,0	11,8*	4,8	8,4	3,3	5,4			3,2	5,2	6,2
	−4,5									5,3*	5,3*	4,4
NLC[1] Schild abgestützt	7,5									3,4*	3,4*	5,3
	6,0					4,1	5,1*			3,0*	3,0*	6,6
	4,5					4,0	5,6*			2,8	2,9*	7,4
	3,0			5,8	7,9*	3,8	6,3*	2,7	4,7*	2,5	2,9*	7,8
	1,5			5,3	9,4*	3,6	6,9*	2,6	5,7*	2,4	3,1*	7,9
	0	5,4*	5,4*	5,1	10,0*	3,4	7,3*	2,5	5,2*	2,5	3,5*	7,7
	−1,5	9,3	9,4*	5,0	9,7*	3,4	7,1*			2,7	4,1*	7,2
	−3,0	9,5	11,8*	5,1	8,4*	3,5	5,9*			3,3	5,5*	6,2
	−4,5									5,3*	5,3*	4,4
LC	7,5									3,4*	3,4*	5,3
	6,0					4,2	5,1*			3,0*	3,0*	6,6
	4,5					4,1	5,6*			2,9	2,9*	7,4
	3,0			6,0	7,9*	3,9	5,8	2,8	4,1	2,6	2,9*	7,8
	1,5			5,5	8,7	3,7	5,6	2,7	4,0	2,5	3,1*	7,9
	0	5,4*	5,4*	5,3	8,4	3,5	5,4	2,6	3,9	2,5	3,5*	7,7
	−1,5	9,4*	9,4*	5,2	8,3	3,5	5,4			2,8	4,1*	7,2
	−3,0	10,0	11,8*	5,3	8,4	3,6	5,4			3,4	5,2	6,2
	−4,5									5,3*	5,3*	4,4
LC Schild gehoben	7,5									3,4*	3,4*	5,3
	6,0					4,5	5,1*			3,0*	3,0*	6,6
	4,5					4,4	5,6*			2,9*	2,9*	7,4
	3,0			6,4	7,9*	4,2	5,9	3,0	4,2	2,8	2,9*	7,8
	1,5			6,0	8,9	4,0	5,7	2,9	4,1	2,7	3,1*	7,9
	0	5,4*	5,4*	5,7	8,6	3,8	5,5	2,8	4,0	2,7	3,5*	7,7
	−1,5	9,4*	9,4*	5,6	8,5	3,8	5,4			3,0	4,1*	7,2
	−3,0	10,9	11,8*	5,7	8,4*	3,9	5,5			3,7	5,3	6,2
	−4,5									5,3*	5,3*	4,4
LC Schild abgestützt	7,5									3,4*	3,4*	5,3
	6,0					4,7	5,1*			3,0*	3,0*	6,6
	4,5					4,6	5,6*			2,9*	2,9*	7,4
	3,0			6,8	7,9*	4,4	6,3*	3,2	4,7*	2,9*	2,9*	7,8
	1,5			6,3	9,4*	4,2	6,9*	3,1	5,7*	2,8	3,1*	7,9
	0	5,4*	5,4*	6,1	10,0*	4,1	7,3*	3,0	5,2*	2,9	3,5*	7,7
	−1,5	9,4*	9,4*	6,0	9,7*	4,0	7,1*			3,2	4,1*	7,2
	−3,0	11,7	11,8*	6,1	8,4*	4,1	5,9*			3,9	5,5*	6,2
	−4,5									5,3*	5,3*	4,4

Stiel 3,05 m

Unterwagen	m	3,0 m		4,5 m		6,0 m		7,5 m				m
NLC[1]	7,5									2,7*	2,7*	5,6
	6,0					3,7	4,3*			2,5*	2,5*	6,8
	4,5					3,6	5,3*	2,5	2,8*	2,4	2,4*	7,6
	3,0	9,7	11,2*	5,2	7,4*	3,4	5,7	2,4	4,0	2,2	2,5*	8,0
	1,5	6,8*	6,8*	4,8	8,6	3,2	5,5	2,3	3,9	2,0	2,7*	8,1
	0	7,1*	7,1*	4,5	8,3	3,0	5,3	2,2	3,8	2,1	3,1*	7,9
	−1,5	8,0	9,9*	4,4	8,1	2,9	5,2			2,2	3,9*	7,4
	−3,0	8,2	12,7*	4,4	8,2	3,0	5,2			2,7	4,7	6,4
	−4,5	8,5	9,0*	4,6	6,3*					4,1	5,6*	4,9
NLC[1] Schild gehoben	7,5									2,7*	2,7*	5,6
	6,0					4,0	4,3*			2,5*	2,5*	6,8
	4,5					3,9	5,3*	2,7	2,8*	2,4*	2,4*	7,6
	3,0	10,3	11,2*	5,6	7,4*	3,7	5,8	2,6	4,1	2,3	2,5*	8,0
	1,5	6,8*	6,8*	5,1	8,8	3,4	5,6	2,5	4,0	2,2	2,7*	8,1
	0	7,1*	7,1*	4,8	8,4	3,3	5,4	2,4	3,9	2,2	3,1*	7,9
	−1,5	8,7	9,9*	4,7	8,3	3,2	5,3			2,4	3,9*	7,4
	−3,0	8,8	12,7*	4,8	8,3	3,2	5,3			2,9	4,8	6,4
	−4,5	9,0*	9,0*	5,0	6,3*					4,4	5,6*	4,9
NLC[1] Schild abgestützt	7,5									2,7*	2,7*	5,6
	6,0					4,1	4,3*			2,5*	2,5*	6,8
	4,5					4,0	5,3*	2,8	2,8*	2,4*	2,4*	7,6
	3,0	10,9	11,2*	5,8	7,4*	3,8	5,9*	2,7	4,4*	2,4	2,5*	8,0
	1,5	6,8*	6,8*	5,4	9,0*	3,6	6,7*	2,6	5,5*	2,3	2,7*	8,1
	0	7,1*	7,1*	5,1	9,9*	3,4	7,2*	2,5	5,5*	2,3	3,1*	7,9
	−1,5	9,2	9,9*	5,0	9,8*	3,3	7,2*			2,6	3,9*	7,4
	−3,0	9,3	12,7*	5,0	8,9*	3,4	6,4*			3,1	5,5*	6,4
	−4,5	9,0*	9,0*	5,2	6,3*					4,6	5,6*	4,9
LC	7,5									2,7*	2,7*	5,6
	6,0					4,2	4,3*			2,5*	2,5*	6,8
	4,5					4,1	5,3*	2,8*	2,8*	2,4*	2,4*	7,6
	3,0	11,2*	11,2*	6,0	7,4*	3,9	5,8	2,8	4,1	2,5	2,5*	8,0
	1,5	6,8*	6,8*	5,6	8,8	3,7	5,6	2,7	4,0	2,4	2,7*	8,1
	0	7,1*	7,1*	5,2	8,4	3,5	5,4	2,6	3,9	2,4	3,1*	7,9
	−1,5	9,7	9,9*	5,1	8,3	3,4	5,3			2,6	3,9*	7,4
	−3,0	9,9	12,7*	5,2	8,3	3,5	5,3			3,2	4,8	6,4
	−4,5	9,0*	9,0*	5,4	6,3*					4,8	5,6*	4,9
LC Schild gehoben	7,5									2,7*	2,7*	5,6
	6,0					4,3*	4,3*			2,5*	2,5*	6,8
	4,5					4,4	5,3*	2,8*	2,8*	2,4*	2,4*	7,6
	3,0	11,2*	11,2*	6,5	7,4*	4,2	5,9	3,0	4,2	2,5*	2,5*	8,0
	1,5	6,8*	6,8*	6,0	8,9	4,0	5,7	2,9	4,1	2,6	2,7*	8,1
	0	7,1*	7,1*	5,7	8,6	3,8	5,5	2,8	4,0	2,6	3,1*	7,9
	−1,5	9,9*	9,9*	5,6	8,4	3,7	5,4			2,8	3,9*	7,4
	−3,0	10,7	12,7*	5,6	8,5	3,8	5,4			3,4	4,9	6,4
	−4,5	9,0*	9,0*	5,8	6,3*					5,1	5,6*	4,9
LC Schild abgestützt	7,5									2,7*	2,7*	5,6
	6,0					4,3*	4,3*			2,5*	2,5*	6,8
	4,5					4,7	5,3*	2,8*	2,8*	2,4*	2,4*	7,6
	3,0	11,2*	11,2*	6,9	7,4*	4,4	5,9*	3,2	4,4*	2,5*	2,5*	8,0
	1,5	6,8*	6,8*	6,4	9,0*	4,2	6,7*	3,1	5,5*	2,7*	2,7*	8,1
	0	7,1*	7,1*	6,1	9,9*	4,1	7,2*	3,0	5,5*	2,8	3,1*	7,9
	−1,5	9,9*	9,9*	5,9	9,8*	4,0	7,2*			3,0	3,9*	7,4
	−3,0	11,6	12,7*	6,0	8,9*	4,0	6,4*			3,6	5,5*	6,4
	−4,5	9,0*	9,0*	6,2	6,3*					5,5	5,6*	4,9

Höhe **360° schwenkbar** **über Längsrichtung** **max. Reichweite** *** begrenzt durch hydr. Hubkraft**

Die Traglastwerte sind am Stielende (ohne Werkzeug) in Tonnen (t) angegeben und auf festem, ebenem Untergrund 360° schwenkbar. Die anderen Werte sind längs zum Unterwagen angegeben. Die Werte gelten für 600 mm breite Bodenplatten. Gemäß ISO 10567 betragen diese 75 % der statischen Kipplast oder 87 % der hydraulischen Hubkraft (gekennzeichnet durch *). Bei demontiertem Kippzylinder, Umlenkhebel und Verbindungslasche erhöht sich die Traglast um 285 kg. Die Tragfähigkeit der Maschine wird durch die Standsicherheit oder das Hubvermögen der hydraulischen Einrichtungen begrenzt. Gemäß der harmonisierten EU-Norm EN 474-5 müssen Hydraulikbagger im Hebezeugbetrieb mit Rohrbruchsicherungen an Hub- und Stielzylinder(n), mit einer Überlastwarneinrichtung und einem Lastdiagramm ausgerüstet sein.

Ermitteln Sie die maximale Traglast anhand der Traglasttabelle in der Fahrerkabine oder in der mitgelieferten Betriebsanleitung.

[1] Die Werte gelten für 500 mm breite Bodenplatten beim NLC-Unterwagen

Tragfähigkeit

mit Verstellausleger 5,40 m, Ballastgewicht 3,1 t und Bodenplatten 500 mm / 600 mm

Stiel 2,25 m

Unterwagen	m	3,0 m		4,5 m		6,0 m		7,5 m				m
NLC[1]	9,0											
	7,5			5,9	6,8*					4,6	4,8*	5,2
	6,0			5,9	7,0*	3,7	6,1			3,1	4,1*	6,5
	4,5	10,6	11,6*	5,8	8,2*	3,8	6,0			2,5	3,9*	7,4
	3,0	10,1	11,6*	5,6	9,1	3,8	6,0	2,4	4,1	2,2	3,8	7,8
	1,5	10,0	12,7*	5,6	9,0	3,6	6,0	2,3	4,0	2,1	3,6	7,9
	0	9,7	15,3*	5,4	9,1	3,4	5,8	2,2	3,9	2,1	3,7	7,7
	−1,5	9,3	17,2*	5,1	9,2	3,2	5,6			2,3	4,1	7,2
	−3,0	9,3	17,7*	4,8	8,8	3,1	5,4*			2,9	4,3*	6,3
	−4,5											
NLC[1] Schild gehoben	9,0											
	7,5			6,2	6,8*					4,8*	4,8*	5,2
	6,0			6,3	7,0*	3,9	6,2			3,3	4,1*	6,5
	4,5	11,2	11,6*	6,1	8,2*	4,0	6,1			2,7	3,9*	7,4
	3,0	10,7	11,6*	6,0	9,2	4,0	6,0	2,6	4,1	2,4	3,8	7,8
	1,5	10,5	12,7*	5,9	9,1	3,9	6,1	2,5	4,1	2,3	3,7	7,9
	0	10,3	15,3*	5,7	9,2	3,7	5,9	2,4	4,0	2,3	3,8	7,7
	−1,5	10,0	17,2*	5,5	9,3	3,4	5,6			2,5	4,2	7,2
	−3,0	9,9	17,7*	5,2	8,9	3,3	5,4*			3,1	4,3*	6,3
	−4,5											
NLC[1] Schild abgestützt	9,0											
	7,5			6,5	6,8*					4,8*	4,8*	5,2
	6,0			6,5	7,0*	4,1	6,4*			3,4	4,1*	6,5
	4,5	11,6*	11,6*	6,4	8,2*	4,2	6,7*			2,8	3,9*	7,4
	3,0	11,1	11,6*	6,2	9,6*	4,2	7,2*	2,7	6,0*	2,5	3,8*	7,8
	1,5	11,0	12,7*	6,2	10,5*	4,0	7,6*	2,6	6,0*	2,4	4,0*	7,9
	0	10,9	15,3*	6,0	10,6*	3,8	7,7*	2,5	5,8*	2,4	4,3*	7,7
	−1,5	10,5	17,2*	5,7	10,7*	3,6	7,8*			2,7	5,0*	7,2
	−3,0	10,5	17,7*	5,4	10,4*	3,5	5,4*			3,3	4,3*	6,3
	−4,5											
LC	9,0											
	7,5			6,7	6,8*					4,8*	4,8*	5,2
	6,0			6,7	7,0*	4,2	6,2			3,5	4,1*	6,5
	4,5	11,6*	11,6*	6,6	8,2*	4,3	6,1			2,9	3,9*	7,4
	3,0	11,6*	11,6*	6,4	9,2	4,3	6,0	2,8	4,1	2,5	3,8	7,8
	1,5	11,5	12,7*	6,3	9,1	4,2	6,1	2,7	4,1	2,4	3,7	7,9
	0	11,5	15,3*	6,2	9,2	3,9	5,9	2,6	4,0	2,5	3,8	7,7
	−1,5	11,1	17,2*	5,9	9,3	3,7	5,6			2,7	4,2	7,2
	−3,0	11,1	17,7*	5,6	8,9	3,6	5,4*			3,4	4,3*	6,3
	−4,5											
LC Schild gehoben	9,0											
	7,5			6,8*	6,8*					4,8*	4,8*	5,2
	6,0			7,0*	7,0*	4,5	6,2			3,8	4,1*	6,5
	4,5	11,6*	11,6*	7,0	8,2*	4,6	6,2			3,1	3,9*	7,4
	3,0	11,6*	11,6*	6,8	9,3	4,6	6,1	3,0	4,2	2,8	3,8*	7,8
	1,5	12,2	12,7*	6,7	9,2	4,5	6,1	2,9	4,1	2,6	3,8	7,9
	0	12,3	15,3*	6,6	9,3	4,2	6,0	2,8	4,0	2,7	3,8	7,7
	−1,5	11,9	17,2*	6,4	9,5	4,0	5,7			3,0	4,2	7,2
	−3,0	11,9	17,7*	6,1	9,1	3,9	5,4*			3,6	4,3*	6,3
	−4,5											
LC Schild abgestützt	9,0											
	7,5			6,8*	6,8*					4,8*	4,8*	5,2
	6,0			7,0*	7,0*	4,7	6,4*			4,0	4,1*	6,5
	4,5	11,6*	11,6*	7,3	8,2*	4,8	6,7*			3,3	3,9*	7,4
	3,0	11,6*	11,6*	7,1	9,6*	4,8	7,2*	3,2	6,0*	2,9	3,8*	7,8
	1,5	12,7*	12,7*	7,1	10,5*	4,7	7,6*	3,1	6,0*	2,8	4,0*	7,9
	0	13,1	15,3*	7,0	10,6*	4,5	7,7*	3,0	5,8*	2,9	4,3*	7,7
	−1,5	12,8	17,2*	6,8	10,7*	4,2	7,8*			3,1	5,0*	7,2
	−3,0	12,8	17,7*	6,5	10,4*	4,1	5,4*			3,9	4,3*	6,3
	−4,5											

Stiel 2,45 m

Unterwagen	m	3,0 m		4,5 m		6,0 m		7,5 m				m
NLC[1]	9,0											
	7,5			5,9	6,3*					4,2	4,3*	5,5
	6,0			6,0	6,3*	3,7	6,1*			2,9	3,7*	6,8
	4,5	8,2*	8,2*	5,8	7,7*	3,8	6,0	2,4	4,1	2,4	3,5*	7,6
	3,0	10,1	11,7*	5,6	9,1	3,8	5,9	2,4	4,1	2,1	3,5*	8,0
	1,5	10,0	12,6*	5,6	9,0	3,7	5,9	2,3	4,0	2,0	3,5	8,1
	0	9,7	14,9*	5,4	9,0	3,5	5,8	2,2	3,9	2,0	3,6	7,9
	−1,5	9,3	17,0*	5,1	9,2	3,2	5,6			2,2	3,9	7,4
	−3,0	9,2	17,6*	4,8	8,8	3,1	5,4			2,7	4,3*	6,5
	−4,5	9,0	11,5*							6,8	8,6*	3,6
NLC[1] Schild gehoben	9,0											
	7,5			6,3	6,3*					4,3*	4,3*	5,5
	6,0			6,3	6,3*	4,0	6,1*			3,1	3,7*	6,8
	4,5	8,2*	8,2*	6,1	7,7*	4,1	6,1	2,6	4,1*	2,5	3,5*	7,6
	3,0	10,7	11,7*	6,0	9,2	4,1	6,0	2,6	4,1	2,3	3,5*	8,0
	1,5	10,5	12,6*	5,9	9,1	3,9	6,0	2,5	4,1	2,2	3,5	8,1
	0	10,4	14,9*	5,7	9,1	3,7	5,9	2,4	4,0	2,2	3,6	7,9
	−1,5	9,9	17,0*	5,5	9,3	3,5	5,7			2,4	4,0	7,4
	−3,0	9,9	17,6*	5,2	9,0	3,3	5,5			2,9	4,3*	6,5
	−4,5	9,7	11,5*							7,2	8,6*	3,6
NLC[1] Schild abgestützt	9,0											
	7,5			6,3*	6,3*					4,3*	4,3*	5,5
	6,0			6,3*	6,3*	4,1	6,1*			3,2	3,7*	6,8
	4,5	8,2*	8,2*	6,4	7,7*	4,2	6,5*	2,7	4,1*	2,7	3,5*	7,6
	3,0	11,1	11,7*	6,2	9,3*	4,2	7,1*	2,7	5,9*	2,4	3,5*	8,0
	1,5	11,0	12,6*	6,1	10,4*	4,1	7,5*	2,7	6,0*	2,3	3,6*	8,1
	0	10,9	14,9*	6,0	10,5*	3,9	7,6*	2,5	5,9*	2,3	3,9*	7,9
	−1,5	10,5	17,0*	5,7	10,7*	3,6	7,8*			2,5	4,5*	7,4
	−3,0	10,4	17,6*	5,4	10,7*	3,5	6,2*			3,1	4,3*	6,5
	−4,5	10,2	11,5*							7,6	8,6*	3,6
LC	9,0											
	7,5			6,3*	6,3*					4,3*	4,3*	5,5
	6,0			6,3*	6,3*	4,2	6,1*			3,3	3,7*	6,8
	4,5	8,2*	8,2*	6,6	7,7*	4,3	6,1	2,8	4,1*	2,7	3,5*	7,6
	3,0	11,7	11,7*	6,4	9,2	4,3	6,0	2,8	4,1	2,4	3,5*	8,0
	1,5	11,5	12,6*	6,3	9,1	4,2	6,0	2,7	4,1	2,3	3,5	8,1
	0	11,6	14,9*	6,2	9,1	4,0	5,9	2,6	4,0	2,4	3,6	7,9
	−1,5	11,1	17,0*	5,9	9,3	3,7	5,7			2,6	4,0	7,4
	−3,0	11,0	17,6*	5,6	9,0	3,6	5,5			3,1	4,3*	6,5
	−4,5	10,8	11,5*							8,0	8,6*	3,6
LC Schild gehoben	9,0											
	7,5			6,3*	6,3*					4,3*	4,3*	5,5
	6,0			6,3*	6,3*	4,5	6,1*			3,6	3,7*	6,8
	4,5	8,2*	8,2*	7,0	7,7*	4,6	6,2	3,0	4,1*	2,9	3,5*	7,6
	3,0	11,7*	11,7*	6,8	9,3	4,6	6,1	3,0	4,2	2,6	3,5*	8,0
	1,5	12,2	12,6*	6,7	9,2	4,5	6,1	2,9	4,2	2,5	3,6*	8,1
	0	12,3	14,9*	6,6	9,3	4,3	6,0	2,8	4,0	2,6	3,7	7,9
	−1,5	11,9	17,0*	6,4	9,5	4,0	5,8			2,8	4,0	7,4
	−3,0	11,8	17,6*	6,1	9,1	3,9	5,6			3,4	4,3*	6,5
	−4,5	11,5*	11,5*							8,6	8,6*	3,6
LC Schild abgestützt	9,0											
	7,5			6,3*	6,3*					4,3*	4,3*	5,5
	6,0			6,3*	6,3*	4,8	6,1*			3,7*	3,7*	6,8
	4,5	8,2*	8,2*	7,3	7,7*	4,8	6,5*	3,2	4,1*	3,1	3,5*	7,6
	3,0	11,7*	11,7*	7,1	9,3*	4,8	7,1*	3,2	5,9*	2,8	3,5*	8,0
	1,5	12,6*	12,6*	7,0	10,4*	4,7	7,5*	3,1	6,0*	2,7	3,6*	8,1
	0	13,1	14,9*	7,0	10,5*	4,5	7,6*	3,0	5,9*	2,7	3,9*	7,9
	−1,5	12,8	17,0*	6,8	10,7*	4,3	7,8*			3,0	4,5*	7,4
	−3,0	12,8	17,6*	6,5	10,7*	4,1	6,2*			3,6	4,3*	6,5
	−4,5	11,5*	11,5*							8,6*	8,6*	3,6

Höhe **360° schwenkbar** **über Längsrichtung** **max. Reichweite** *** begrenzt durch hydr. Hubkraft**

Die Traglastwerte sind am Stielende (ohne Werkzeug) in Tonnen (t) angegeben und auf festem, ebenem Untergrund 360° schwenkbar. Die anderen Werte sind längs zum Unterwagen angegeben. Die Werte gelten für 600 mm breite Bodenplatten bei optimaler Stellung des Verstellzylinders. Gemäß ISO 10567 betragen diese 75 % der statischen Kipplast oder 87 % der hydraulischen Hubkraft (gekennzeichnet durch *). Bei demontiertem Kippzylinder, Umlenkhebel und Verbindungslasche erhöht sich die Traglast um 285 kg. Die Tragfähigkeit der Maschine wird durch die Standsicherheit oder das Hubvermögen der hydraulischen Einrichtungen begrenzt.

Gemäß der harmonisierten EU-Norm EN 474-5 müssen Hydraulikbagger im Hebezeugbetrieb mit Rohrbruchsicherungen an Hub- und Stielzylinder(n), mit einer Überlastwarneinrichtung und einem Lastdiagramm ausgerüstet sein.

Ermitteln Sie die maximale Traglast anhand der Traglasttabelle in der Fahrerkabine oder in der mitgelieferten Betriebsanleitung.

[1] Die Werte gelten für 500 mm breite Bodenplatten beim NLC-Unterwagen

Stiel 2,65 m

Unterwagen	m	3,0 m		4,5 m		6,0 m		7,5 m				m
NLC[1]	9,0									5,5*	5,5*	3,4
	7,5			5,9*	5,9*					3,8	3,9*	5,8
	6,0			5,7*	5,7*	3,8	5,7*			2,7	3,4*	7,0
	4,5	6,4*	6,4*	5,8	6,8*	3,8	6,0	2,4	4,1	2,2	3,2*	7,8
	3,0	10,2	11,6*	5,6	9,1	3,8	5,9	2,4	4,1	2,0	3,2*	8,2
	1,5	9,9	12,4*	5,5	8,9	3,7	5,9	2,4	4,0	1,9	3,3*	8,3
	0	9,8	14,6*	5,4	9,0	3,5	5,9	2,3	3,9	1,9	3,4	8,1
	-1,5	9,3	16,9*	5,1	9,2	3,2	5,6	2,2	3,8	2,1	3,7	7,6
	-3,0	9,2	17,5*	4,8	8,8	3,0	5,4			2,5	4,2*	6,8
	-4,5	9,0	13,1*							4,9	6,7*	4,4
NLC[1] Schild gehoben	9,0									5,5*	5,5*	3,4
	7,5			5,9*	5,9*					3,9*	3,9*	5,8
	6,0			5,7*	5,7*	4,0	5,7*			2,9	3,4*	7,0
	4,5	6,4*	6,4*	6,2	6,8*	4,1	6,1	2,6	4,2	2,4	3,2*	7,8
	3,0	10,7	11,6*	6,0	9,1*	4,0	6,0	2,6	4,2	2,2	3,2*	8,2
	1,5	10,5	12,4*	5,9	9,0	4,0	6,0	2,6	4,1	2,1	3,3*	8,3
	0	10,4	14,6*	5,7	9,1	3,8	6,0	2,4	4,0	2,1	3,5	8,1
	-1,5	9,9	16,9*	5,5	9,3	3,5	5,7	2,3	3,9	2,3	3,8	7,6
	-3,0	9,8	17,5*	5,2	9,0	3,3	5,5			2,7	4,2*	6,8
	-4,5	9,6	13,1*							5,3	6,7*	4,4
NLC[1] Schild abgestützt	9,0									5,5*	5,5*	3,4
	7,5			5,9*	5,9*					3,9*	3,9*	5,8
	6,0			5,7*	5,7*	4,2	5,7*			3,1	3,4*	7,0
	4,5	6,4*	6,4*	6,4	6,8*	4,2	6,4*	2,7	4,7*	2,5	3,2*	7,8
	3,0	11,2	11,6*	6,2	9,1*	4,2	6,9*	2,7	5,8*	2,3	3,2*	8,2
	1,5	10,9	12,4*	6,1	10,2*	4,1	7,4*	2,7	5,9*	2,2	3,3*	8,3
	0	11,0	14,6*	6,0	10,5*	3,9	7,6*	2,6	6,0*	2,2	3,5*	8,1
	-1,5	10,5	16,9*	5,7	10,6*	3,6	7,7*	2,5	5,1*	2,4	4,0*	7,6
	-3,0	10,4	17,5*	5,5	10,9*	3,4	6,7*			2,9	4,2*	6,8
	-4,5	10,2	13,1*							5,5	6,7*	4,4
LC	9,0									5,5*	5,5*	3,4
	7,5			5,9*	5,9*					3,9*	3,9*	5,8
	6,0			5,7*	5,7*	4,3	5,7*			3,1	3,4*	7,0
	4,5	6,4*	6,4*	6,6	6,8*	4,3	6,1	2,8	4,2	2,6	3,2*	7,8
	3,0	11,6*	11,6*	6,4	9,1*	4,3	6,0	2,8	4,2	2,3	3,2*	8,2
	1,5	11,4	12,4*	6,3	9,0	4,2	6,0	2,7	4,1	2,2	3,3*	8,3
	0	11,5	14,6*	6,2	9,1	4,0	6,0	2,6	4,0	2,3	3,5	8,1
	-1,5	11,1	16,9*	5,9	9,3	3,7	5,7	2,5	3,9	2,5	3,8	7,6
	-3,0	11,0	17,5*	5,7	9,0	3,6	5,5			2,9	4,2*	6,8
	-4,5	10,8	13,1*							5,8	6,7*	4,4
LC Schild gehoben	9,0									5,5*	5,5*	3,4
	7,5			5,9*	5,9*					3,9*	3,9*	5,8
	6,0			5,7*	5,7*	4,6	5,7*			3,4*	3,4*	7,0
	4,5	6,4*	6,4*	6,8*	6,8*	4,6	6,2	3,0	4,2	2,8	3,2*	7,8
	3,0	11,6*	11,6*	6,8	9,1*	4,6	6,1	3,0	4,2	2,5	3,2*	8,2
	1,5	12,1	12,4*	6,6	9,2	4,5	6,0	3,0	4,2	2,4	3,3*	8,3
	0	12,2	14,6*	6,6	9,2	4,3	6,1	2,9	4,1	2,5	3,5*	8,1
	-1,5	11,9	16,9*	6,4	9,4	4,0	5,8	2,8	4,0	2,7	3,8	7,6
	-3,0	11,8	17,5*	6,1	9,1	3,9	5,6			3,2	4,2*	6,8
	-4,5	11,6	13,1*							6,2	6,7*	4,4
LC Schild abgestützt	9,0									5,5*	5,5*	3,4
	7,5			5,9*	5,9*					3,9*	3,9*	5,8
	6,0			5,7*	5,7*	4,8	5,7*			3,4*	3,4*	7,0
	4,5	6,4*	6,4*	6,8*	6,8*	4,8	6,4*	3,2	4,7*	3,0	3,2*	7,8
	3,0	11,6*	11,6*	7,1	9,1*	4,8	6,9*	3,2	5,8*	2,7	3,2*	8,2
	1,5	12,4*	12,4*	7,0	10,2*	4,8	7,4*	3,1	5,9*	2,6	3,3*	8,3
	0	13,0	14,6*	7,0	10,5*	4,6	7,6*	3,0	6,0*	2,6	3,5*	8,1
	-1,5	12,8	16,9*	6,8	10,6*	4,3	7,7*	2,9	5,1*	2,9	4,0*	7,6
	-3,0	12,7	17,5*	6,5	10,9*	4,1	6,7*			3,4	4,2*	6,8
	-4,5	12,5	13,1*							6,6	6,7*	4,4

Stiel 3,05 m

Unterwagen	m	3,0 m		4,5 m		6,0 m		7,5 m				m
NLC[1]	9,0									3,9*	3,9*	4,0
	7,5					3,3*	3,3*			3,0*	3,0*	6,1
	6,0					3,8	4,9*			2,6	2,7*	7,3
	4,5			5,8	6,0*	3,8	5,8*	2,5	4,1	2,1	2,7*	8,0
	3,0	10,2	13,6*	5,6	8,6*	3,7	5,9	2,5	4,1	1,9	2,7*	8,4
	1,5	9,9	13,0*	5,5	8,9	3,7	5,8	2,4	4,1	1,8	2,8*	8,5
	0	9,9	14,4*	5,4	8,9	3,5	5,9	2,3	3,9	1,8	3,1*	8,3
	-1,5	9,3	16,5*	5,1	9,1	3,2	5,6	2,1	3,8	1,9	3,5	7,9
	-3,0	9,1	17,2*	4,8	8,9	3,0	5,4			2,3	4,1	7,0
	-4,5	8,8	15,1*	4,6	8,0*					3,6	5,2*	5,3
NLC[1] Schild gehoben	9,0									3,9*	3,9*	4,0
	7,5					3,3*	3,3*			3,0*	3,0*	6,1
	6,0					4,1	4,9*			2,7*	2,7*	7,3
	4,5			6,0*	6,0*	4,1	5,8*	2,7	4,2	2,3	2,7*	8,0
	3,0	10,8	13,6*	6,0	8,6*	4,0	6,0	2,7	4,2	2,1	2,7*	8,4
	1,5	10,4	13,0*	5,8	9,0	4,0	5,9	2,6	4,1	2,0	2,8*	8,5
	0	10,4	14,4*	5,8	9,0	3,8	6,0	2,5	4,0	2,0	3,1*	8,3
	-1,5	10,0	16,5*	5,5	9,2	3,5	5,7	2,3	3,9	2,1	3,5	7,9
	-3,0	9,7	17,2*	5,2	9,0	3,2	5,4			2,5	4,2	7,0
	-4,5	9,5	15,1*	4,9	8,0*					3,9	5,2*	5,3
NLC[1] Schild abgestützt	9,0									3,9*	3,9*	4,0
	7,5					3,3*	3,3*			3,0*	3,0*	6,1
	6,0					4,2	4,9*			2,7*	2,7*	7,3
	4,5			6,0*	6,0*	4,2	5,8*	2,8	4,3*	2,4	2,7*	8,0
	3,0	11,2	13,6*	6,2	8,6*	4,2	6,7*	2,8	5,6*	2,2	2,7*	8,4
	1,5	10,9	13,0*	6,0	10,0*	4,1	7,3*	2,7	5,8*	2,1	2,8*	8,5
	0	10,9	14,4*	6,0	10,4*	4,0	7,5*	2,6	5,9*	2,1	3,1*	8,3
	-1,5	10,5	16,5*	5,7	10,5*	3,7	7,6*	2,4	5,5*	2,2	3,7*	7,9
	-3,0	10,3	17,2*	5,5	10,8*	3,4	7,3*			2,6	4,6*	7,0
	-4,5	10,0	15,1*	5,2	8,0*					4,0	5,2*	5,3
LC	9,0									3,9*	3,9*	4,0
	7,5					3,3*	3,3*			3,0*	3,0*	6,1
	6,0					4,3	4,9*			2,7*	2,7*	7,3
	4,5			6,0*	6,0*	4,3	5,8*	2,9	4,2	2,5	2,7*	8,0
	3,0	11,7	13,6*	6,4	8,6*	4,3	6,0	2,9	4,2	2,2	2,7*	8,4
	1,5	11,4	13,0*	6,2	9,0	4,2	5,9	2,8	4,1	2,1	2,8*	8,5
	0	11,4	14,4*	6,2*	9,0	4,1	6,0	2,6	4,0	2,1	3,1*	8,3
	-1,5	11,1	16,5*	5,9	9,2	3,8	5,7	2,5	3,9	2,3	3,5	7,9
	-3,0	10,9	17,2*	5,7	9,0	3,5	5,4			2,7	4,2	7,0
	-4,5	10,6	15,1*	5,4	8,0*					4,2	5,2*	5,3
LC Schild gehoben	9,0									3,9*	3,9*	4,0
	7,5					3,3*	3,3*			3,0*	3,0*	6,1
	6,0					4,6	4,9*			2,7*	2,7*	7,3
	4,5			6,0*	6,0*	4,6	5,8*	3,1	4,3	2,7*	2,7*	8,0
	3,0	12,4	13,6*	6,8	8,6*	4,5	6,1	3,1	4,3	2,4	2,7*	8,4
	1,5	12,0	13,0*	6,6	9,1	4,5	6,0	3,0	4,2	2,3	2,8*	8,5
	0	12,1	14,4*	6,6	9,1	4,4	6,0	2,9	4,1	2,3	3,1*	8,3
	-1,5	11,9	16,5*	6,4	9,3	4,1	5,8	2,7	3,9	2,5	3,6	7,9
	-3,0	11,7	17,2*	6,1	9,1	3,8	5,5			2,9	4,3	7,0
	-4,5	11,4	15,1*	5,8	8,0*					4,5	5,2*	5,3
LC Schild abgestützt	9,0									3,9*	3,9*	4,0
	7,5					3,3*	3,3*			3,0*	3,0*	6,1
	6,0					4,8	4,9*			2,7*	2,7*	7,3
	4,5			6,0*	6,0*	4,8	5,8*	3,3	4,3*	2,7*	2,7*	8,0
	3,0	13,2	13,6*	7,1	8,6*	4,7	6,7*	3,3	5,6*	2,6	2,7*	8,4
	1,5	12,8	13,0*	6,9	10,0*	4,7	7,3*	3,2	5,8*	2,5	2,8*	8,5
	0	12,8	14,4*	6,9	10,4*	4,6	7,5*	3,0	5,9*	2,5	3,1*	8,3
	-1,5	12,9	16,5*	6,8	10,5*	4,3	7,6*	2,9	5,5*	2,7	3,7*	7,9
	-3,0	12,6	17,2*	6,5	10,8*	4,1	7,3*			3,1	4,6*	7,0
	-4,5	12,3	15,1*	6,2	8,0*					4,8	5,2*	5,3

Höhe **360° schwenkbar** **über Längsrichtung** **max. Reichweite** *** begrenzt durch hydr. Hubkraft**

Die Traglastwerte sind am Stielende (ohne Werkzeug) in Tonnen (t) angegeben und auf festem, ebenem Untergrund 360° schwenkbar. Die anderen Werte sind längs zum Unterwagen angegeben. Die Werte gelten für 600 mm breite Bodenplatten bei optimaler Stellung des Verstellzylinders. Gemäß ISO 10567 betragen diese 75% der statischen Kipplast oder 87% der hydraulischen Hubkraft (gekennzeichnet durch *). Bei demontiertem Kippzylinder, Umlenkhebel und Verbindungslasche erhöht sich die Traglast um 285 kg. Die Tragfähigkeit der Maschine wird durch die Standsicherheit oder das Hubvermögen der hydraulischen Einrichtungen begrenzt.

Gemäß der harmonisierten EU-Norm EN 474-5 müssen Hydraulikbagger im Hebezeugbetrieb mit Rohrbruchsicherungen an Hub- und Stielzylinder(n), mit einer Überlastwarneinrichtung und einem Lastdiagramm ausgerüstet sein.

Ermitteln Sie die maximale Traglast anhand der Traglasttabelle in der Fahrerkabine oder in der mitgelieferten Betriebsanleitung.

[1] Die Werte gelten für 500 mm breite Bodenplatten beim NLC-Unterwagen

Tragfähigkeit

mit Monoblockausleger seitlich verstellbar 5,20 m, Ballastgewicht 3,1 t und Bodenplatten 500 mm / 600 mm

Stiel 2,25 m

Unterwagen	m	3,0 m		4,5 m		6,0 m		7,5 m				m
NLC[1]	7,5			4,6*	4,6*					3,9*	3,9*	4,6
	6,0					3,5	4,0*			3,4	3,4*	6,1
	4,5			5,4	7,2*	3,4	5,8			2,6	3,3*	6,9
	3,0			4,9	8,5*	3,2	5,5			2,3	3,4*	7,4
	1,5			4,4	8,2	3,0	5,3			2,2	3,7*	7,5
	0	5,5*	5,5*	4,1	7,9	2,8	5,1			2,2	3,9	7,2
	−1,5	7,7	10,9*	4,1	7,9	2,8	5,1			2,4	4,4	6,7
	−3,0	8,0	9,0*	4,3	6,9*					3,2	5,1*	5,6
	−4,5											
NLC[1] Schild gehoben	7,5			4,6*	4,6*					3,9*	3,9*	4,6
	6,0					3,7	4,0*			3,4*	3,4*	6,1
	4,5			5,8	7,2*	3,7	5,9			2,8	3,3*	6,9
	3,0			5,2	8,5*	3,4	5,6			2,5	3,4*	7,4
	1,5			4,7	8,4	3,2	5,4			2,3	3,7*	7,5
	0	5,5*	5,5*	4,5	8,1	3,1	5,2			2,4	4,0	7,2
	−1,5	8,3	10,9*	4,5	8,0	3,0	5,2			2,7	4,5	6,7
	−3,0	8,6	9,0*	4,6	6,9*					3,4	5,1*	5,6
	−4,5											
NLC[1] Schild abgestützt	7,5			4,6*	4,6*					3,9*	3,9*	4,6
	6,0					3,9	4,0*			3,4*	3,4*	6,1
	4,5			6,0	7,2*	3,8	6,1*			3,0	3,3*	6,9
	3,0			5,5	8,5*	3,6	6,5*			2,6	3,4*	7,4
	1,5			5,0	9,5*	3,4	7,0*			2,5	3,7*	7,5
	0	5,5*	5,5*	4,7	9,6*	3,2	7,1*			2,5	4,2*	7,2
	−1,5	8,8	10,9*	4,7	8,8*	3,2	6,5*			2,8	5,2*	6,7
	−3,0	9,0*	9,0*	4,9	6,9*					3,6	5,1*	5,6
	−4,5											
LC	7,5			4,6*	4,6*					3,9*	3,9*	4,6
	6,0					4,0	4,0*			3,4*	3,4*	6,1
	4,5			6,2	7,2*	3,9	5,9			3,0	3,3*	6,9
	3,0			5,7	8,5*	3,7	5,6			2,7	3,4*	7,4
	1,5			5,2	8,4	3,5	5,4			2,5	3,7*	7,5
	0	5,5*	5,5*	4,9	8,1	3,3	5,2			2,6	4,0	7,2
	−1,5	9,4	10,9*	4,9	8,0	3,3	5,2			2,9	4,5	6,7
	−3,0	9,0*	9,0*	5,0	6,9*					3,7	5,1*	5,6
	−4,5											
LC Schild gehoben	7,5			4,6*	4,6*					3,9*	3,9*	4,6
	6,0					4,0*	4,0*			3,4*	3,4*	6,1
	4,5			6,7	7,2*	4,2	6,0			3,3	3,3*	6,9
	3,0			6,1	8,5*	4,0	5,7			2,9	3,4*	7,4
	1,5			5,6	8,5	3,8	5,5			2,8	3,7*	7,5
	0	5,5*	5,5*	5,4	8,2	3,6	5,3			2,8	4,1	7,2
	−1,5	10,2	10,9*	5,3	8,2	3,6	5,3			3,1	4,6	6,7
	−3,0	9,0*	9,0*	5,5	6,9*					4,0	5,1*	5,6
	−4,5											
LC Schild abgestützt	7,5			4,6*	4,6*					3,9*	3,9*	4,6
	6,0					4,0*	4,0*			3,4*	3,4*	6,1
	4,5			7,1	7,2*	4,5	6,1*			3,3*	3,3*	6,9
	3,0			6,5	8,5*	4,2	6,5*			3,1	3,4*	7,4
	1,5			6,0	9,5*	4,0	7,0*			2,9	3,7*	7,5
	0	5,5*	5,5*	5,7	9,6*	3,9	7,1*			3,0	4,2*	7,2
	−1,5	10,9*	10,9*	5,7	8,8*	3,8	6,5*			3,3	5,2*	6,7
	−3,0	9,0*	9,0*	5,9	6,9*					4,3	5,1*	5,6
	−4,5											

Stiel 2,45 m

Unterwagen	m	3,0 m		4,5 m		6,0 m		7,5 m				m
NLC[1]	7,5									3,5*	3,5*	4,9
	6,0					3,5	4,6*			3,1*	3,1*	6,3
	4,5			5,5	7,0*	3,4	5,8			2,5	3,0*	7,1
	3,0			4,9	8,3*	3,2	5,5	2,2	3,4*	2,2	3,1*	7,5
	1,5			4,4	8,2	3,0	5,3	2,1	3,8	2,1	3,3*	7,6
	0	5,9*	5,9*	4,1	7,9	2,8	5,1			2,1	3,7*	7,4
	−1,5	7,6	10,5*	4,1	7,9	2,8	5,0			2,3	4,2	6,9
	−3,0	7,8	9,6*	4,2	7,2*					2,9	5,0*	5,9
	−4,5											
NLC[1] Schild gehoben	7,5									3,5*	3,5*	4,9
	6,0					3,8	4,6*			3,1*	3,1*	6,3
	4,5			5,8	7,0*	3,7	5,9			2,7	3,0*	7,1
	3,0			5,3	8,3*	3,4	5,6	2,4	3,4*	2,4	3,1*	7,5
	1,5			4,8	8,4	3,2	5,4	2,3	3,8	2,2	3,3*	7,6
	0	5,9*	5,9*	4,5	8,1	3,0	5,2			2,3	3,7*	7,4
	−1,5	8,2	10,5*	4,4	8,0	3,0	5,1			2,5	4,2	6,9
	−3,0	8,5	9,6*	4,5	7,2*					3,2	5,0*	5,9
	−4,5											
NLC[1] Schild abgestützt	7,5									3,5*	3,5*	4,9
	6,0					3,9	4,6*			3,1*	3,1*	6,3
	4,5			6,1	7,0*	3,8	5,9*			2,8	3,0*	7,1
	3,0			5,5	8,3*	3,6	6,4*	2,5	3,4*	2,5	3,1*	7,5
	1,5			5,0	9,4*	3,4	6,9*	2,4	4,6*	2,4	3,3*	7,6
	0	5,9*	5,9*	4,7	9,6*	3,2	7,0*			2,4	3,7*	7,4
	−1,5	8,7	10,5*	4,7	9,0*	3,2	6,6*			2,7	4,6*	6,9
	−3,0	9,0	9,6*	4,8	7,2*					3,4	5,0*	5,9
	−4,5											
LC	7,5									3,5*	3,5*	4,9
	6,0					4,0	4,6*			3,1*	3,1*	6,3
	4,5			6,3	7,0*	3,9	5,9			2,9	3,0*	7,1
	3,0			5,7	8,3*	3,7	5,6	2,6	3,4*	2,6	3,1*	7,5
	1,5			5,2	8,4	3,5	5,4	2,5	3,8	2,4	3,3*	7,6
	0	5,9*	5,9*	4,9	8,1	3,3	5,2			2,5	3,7*	7,4
	−1,5	9,3	10,5*	4,8	8,0	3,2	5,1			2,7	4,2	6,9
	−3,0	9,5	9,6*	5,0	7,2*					3,5	5,0*	5,9
	−4,5											
LC Schild gehoben	7,5									3,5*	3,5*	4,9
	6,0					4,3	4,6*			3,1*	3,1*	6,3
	4,5			6,7	7,0*	4,2	5,9*			3,0*	3,0*	7,1
	3,0			6,2	8,3*	4,0	5,7	2,8	3,4*	2,8	3,1*	7,5
	1,5			5,6	8,5	3,8	5,5	2,7	3,9	2,6	3,3*	7,6
	0	5,9*	5,9*	5,3	8,2	3,6	5,3			2,7	3,7*	7,4
	−1,5	10,1	10,5*	5,3	8,1	3,6	5,2			3,0	4,3	6,9
	−3,0	9,6*	9,6*	5,4	7,2*					3,8	5,0*	5,9
	−4,5											
LC Schild abgestützt	7,5									3,5*	3,5*	4,9
	6,0					4,6*	4,6*			3,1*	3,1*	6,3
	4,5			7,0*	7,0*	4,5	5,9*			3,0*	3,0*	7,1
	3,0			6,5	8,3*	4,2	6,4*	3,0	3,4*	3,0	3,1*	7,5
	1,5			6,0	9,4*	4,0	6,9*	2,9	4,6*	2,8	3,3*	7,6
	0	5,9*	5,9*	5,7	9,6*	3,8	7,0*			2,9	3,7*	7,4
	−1,5	10,5*	10,5*	5,7	9,0*	3,8	6,6*			3,2	4,6*	6,9
	−3,0	9,6*	9,6*	5,8	7,2*					4,0	5,0*	5,9
	−4,5											

Höhe **360° schwenkbar** **über Längsrichtung** **max. Reichweite** *** begrenzt durch hydr. Hubkraft**

Die Traglastwerte sind am Stielende (ohne Werkzeug) in Tonnen (t) angegeben und auf festem, ebenem Untergrund 360° schwenkbar. Die anderen Werte sind längs zum Unterwagen angegeben. Die Werte gelten für 600 mm breite Bodenplatten. Gemäß ISO 10567 betragen diese 75 % der statischen Kipplast oder 87 % der hydraulischen Hubkraft (gekennzeichnet durch *). Bei demontiertem Kippzylinder, Umlenkhebel und Verbindungslasche erhöht sich die Traglast um 285 kg. Die Tragfähigkeit der Maschine wird durch die Standsicherheit oder das Hubvermögen der hydraulischen Einrichtungen begrenzt. Gemäß der harmonisierten EU-Norm EN 474-5 müssen Hydraulikbagger im Hebezeugbetrieb mit Rohrbruchsicherungen an Hub- und Stielzylinder(n), mit einer Überlastwarneinrichtung und einem Lastdiagramm ausgerüstet sein.
Ermitteln Sie die maximale Traglast anhand der Traglasttabelle in der Fahrerkabine oder in der mitgelieferten Betriebsanleitung.
[1] Die Werte gelten für 500 mm breite Bodenplatten beim NLC-Unterwagen

Stiel 2,65 m

Unterwagen	m	3,0 m		4,5 m		6,0 m		7,5 m				m
NLC[1]	7,5									3,1*	3,1*	5,2
	6,0					3,6	4,7*			2,8*	2,8*	6,5
	4,5			5,5	6,7*	3,4	5,7*			2,4	2,7*	7,3
	3,0	9,0	12,8*	4,9	8,0*	3,2	5,6	2,2	3,9	2,1	2,8*	7,7
	1,5			4,4	8,3	3,0	5,3	2,1	3,7	2,0	3,0*	7,8
	0	6,2*	6,2*	4,1	7,9	2,8	5,1	2,0	3,7	2,0	3,4*	7,6
	−1,5	7,5	10,1*	4,0	7,8	2,7	5,0			2,2	4,0	7,1
	−3,0	7,7	10,2*	4,1	7,5*	2,8	5,1			2,7	5,0	6,1
	−4,5											
NLC[1] Schild gehoben	7,5									3,1*	3,1*	5,2
	6,0					3,8	4,7*			2,8*	2,8*	6,5
	4,5			5,9	6,7*	3,7	5,7*			2,6	2,7*	7,3
	3,0	9,6	12,8*	5,3	8,0*	3,5	5,7	2,4	3,9	2,3	2,8*	7,7
	1,5			4,8	8,4	3,2	5,4	2,3	3,8	2,2	3,0*	7,8
	0	6,2*	6,2*	4,5	8,0	3,0	5,2	2,2	3,7	2,2	3,4*	7,6
	−1,5	8,1	10,1*	4,4	7,9	3,0	5,1			2,4	4,0	7,1
	−3,0	8,4	10,2*	4,5	7,5*	3,1	5,2			3,0	5,0*	6,1
	−4,5											
NLC[1] Schild abgestützt	7,5									3,1*	3,1*	5,2
	6,0					4,0	4,7*			2,8*	2,8*	6,5
	4,5			6,1	6,7*	3,8	5,7*			2,7	2,7*	7,3
	3,0	10,1	12,8*	5,6	8,0*	3,6	6,3*	2,5	4,2*	2,4	2,8*	7,7
	1,5			5,0	9,2*	3,4	6,8*	2,4	5,3*	2,3	3,0*	7,8
	0	6,2*	6,2*	4,7	9,6*	3,2	7,0*	2,3	4,5*	2,3	3,4*	7,6
	−1,5	8,6	10,1*	4,6	9,1*	3,1	6,7*			2,5	4,1*	7,1
	−3,0	8,9	10,2*	4,7	7,5*	3,2	5,2*			3,1	5,0*	6,1
	−4,5											
LC	7,5									3,1*	3,1*	5,2
	6,0					4,1	4,7*			2,8*	2,8*	6,5
	4,5			6,3	6,7*	4,0	5,7*			2,7*	2,7*	7,3
	3,0	10,7	12,8*	5,8	8,0*	3,7	5,7	2,6	3,9	2,4	2,8*	7,7
	1,5			5,2	8,4	3,5	5,4	2,5	3,8	2,3	3,0*	7,8
	0	6,2*	6,2*	4,9	8,0	3,3	5,2	2,4	3,7	2,3	3,4*	7,6
	−1,5	9,2	10,1*	4,8	7,9	3,2	5,1			2,6	4,0	7,1
	−3,0	9,4	10,2*	4,9	7,5*	3,3	5,2			3,2	5,0*	6,1
	−4,5											
LC Schild gehoben	7,5									3,1*	3,1*	5,2
	6,0					4,4	4,7*			2,8*	2,8*	6,5
	4,5			6,7*	6,7*	4,3	5,7*			2,7*	2,7*	7,3
	3,0	11,5	12,8*	6,2	8,0*	4,0	5,8	2,8	4,0	2,7	2,8*	7,7
	1,5			5,6	8,6	3,8	5,5	2,7	3,9	2,5	3,0*	7,8
	0	6,2*	6,2*	5,3	8,2	3,6	5,3	2,6	3,8	2,6	3,4*	7,6
	−1,5	10,0	10,1*	5,2	8,1	3,5	5,2			2,8	4,1*	7,1
	−3,0	10,2*	10,2*	5,3	7,5*	3,6	5,2*			3,5	5,0*	6,1
	−4,5											
LC Schild abgestützt	7,5									3,1*	3,1*	5,2
	6,0					4,6	4,7*			2,8*	2,8*	6,5
	4,5			6,7*	6,7*	4,5	5,7*			2,7*	2,7*	7,3
	3,0	12,5	12,8*	6,6	8,0*	4,3	6,3*	3,0	4,2*	2,8*	2,8*	7,7
	1,5			6,0	9,2*	4,0	6,8*	2,9	5,3*	2,7	3,0*	7,8
	0	6,2*	6,2*	5,7	9,6*	3,8	7,0*	2,8	4,5*	2,7	3,4*	7,6
	−1,5	10,1*	10,1*	5,6	9,1*	3,7	6,7*			3,0	4,1*	7,1
	−3,0	10,2*	10,2*	5,7	7,5*	3,8	5,2*			3,7	5,0*	6,1
	−4,5											

Stiel 3,05 m

Unterwagen	m	3,0 m		4,5 m		6,0 m		7,5 m				m
NLC[1]	7,5									2,5*	2,5*	5,5
	6,0					3,6	4,0*			2,3*	2,3*	6,7
	4,5					3,5	5,4*			2,3*	2,3*	7,5
	3,0	9,4	11,5*	5,1	7,6*	3,2	5,6	2,2	3,9	2,0	2,4*	7,9
	1,5	7,6*	7,6*	4,5	8,4	3,0	5,3	2,1	3,7	1,9	2,6*	8,0
	0	7,4	7,8*	4,1	7,9	2,8	5,1	2,0	3,6	1,9	3,0*	7,8
	−1,5	7,3	10,4*	4,0	7,7	2,7	5,0			2,1	3,8	7,3
	−3,0	7,5	11,2*	4,0	7,8	2,7	5,0			2,5	4,6	6,3
	−4,5			4,3	5,1*					4,0	4,8*	4,8
NLC[1] Schild gehoben	7,5									2,5*	2,5*	5,5
	6,0					3,9	4,0*			2,3*	2,3*	6,7
	4,5					3,7	5,4*			2,3*	2,3*	7,5
	3,0	10,1	11,5*	5,4	7,6*	3,5	5,7	2,4	4,0	2,2	2,4*	7,9
	1,5	7,6*	7,6*	4,8	8,5	3,2	5,4	2,3	3,8	2,1	2,6*	8,0
	0	7,8*	7,8*	4,5	8,1	3,0	5,2	2,2	3,7	2,1	3,0*	7,8
	−1,5	8,0	10,4*	4,3	7,9	2,9	5,0			2,3	3,8	7,3
	−3,0	8,2	11,2*	4,4	7,9	3,0	5,1			2,8	4,7	6,3
	−4,5			4,6	5,1*					4,3	4,8*	4,8
NLC[1] Schild abgestützt	7,5									2,5*	2,5*	5,5
	6,0					4,0*	4,0*			2,3*	2,3*	6,7
	4,5					3,9	5,4*			2,3*	2,3*	7,5
	3,0	10,6	11,5*	5,7	7,6*	3,7	6,0*	2,5	4,0*	2,3	2,4*	7,9
	1,5	7,6*	7,6*	5,1	8,9*	3,4	6,6*	2,4	5,0*	2,2	2,6*	8,0
	0	7,8*	7,8*	4,7	9,5*	3,2	6,9*	2,3	4,9*	2,2	3,0*	7,8
	−1,5	8,5	10,4*	4,6	9,2*	3,1	6,8*			2,4	3,9*	7,3
	−3,0	8,7	11,2*	4,6	8,0*	3,1	5,7*			2,9	5,3*	6,3
	−4,5			4,9	5,1*					4,5	4,8*	4,8
LC	7,5									2,5*	2,5*	5,5
	6,0					4,0*	4,0*			2,3*	2,3*	6,7
	4,5					4,0	5,4*			2,3*	2,3*	7,5
	3,0	11,3	11,5*	5,9	7,6*	3,8	5,7	2,6	4,0	2,4	2,4*	7,9
	1,5	7,6*	7,6*	5,3	8,5	3,5	5,4	2,5	3,8	2,2	2,6*	8,0
	0	7,8*	7,8*	4,9	8,1	3,3	5,2	2,4	3,7	2,2	3,0*	7,8
	−1,5	9,0	10,4*	4,7	7,9	3,2	5,0			2,4	3,8	7,3
	−3,0	9,2	11,2*	4,8	7,9	3,2	5,1			3,0	4,7	6,3
	−4,5			5,1	5,1*					4,7	4,8*	4,8
LC Schild gehoben	7,5									2,5*	2,5*	5,5
	6,0					4,0*	4,0*			2,3*	2,3*	6,7
	4,5					4,3	5,4*			2,3*	2,3*	7,5
	3,0	11,5*	11,5*	6,3	7,6*	4,1	5,8	2,8	4,0*	2,4*	2,4*	7,9
	1,5	7,6*	7,6*	5,7	8,7	3,8	5,5	2,7	3,9	2,4	2,6*	8,0
	0	7,8*	7,8*	5,3	8,2	3,6	5,3	2,6	3,8	2,5	3,0*	7,8
	−1,5	9,8	10,4*	5,2	8,0	3,5	5,1			2,7	3,9*	7,3
	−3,0	10,0	11,2*	5,2	8,0*	3,5	5,2			3,3	4,8	6,3
	−4,5			5,1*	5,1*					4,8*	4,8*	4,8
LC Schild abgestützt	7,5									2,5*	2,5*	5,5
	6,0					4,0*	4,0*			2,3*	2,3*	6,7
	4,5					4,6	5,4*			2,3*	2,3*	7,5
	3,0	11,5*	11,5*	6,7	7,6*	4,3	6,0*	3,0	4,0*	2,4*	2,4*	7,9
	1,5	7,6*	7,6*	6,1	8,9*	4,0	6,6*	2,9	5,0*	2,6	2,6*	8,0
	0	7,8*	7,8*	5,7	9,5*	3,8	6,9*	2,8	4,9*	2,6	3,0*	7,8
	−1,5	10,4*	10,4*	5,5	9,2*	3,7	6,8*			2,9	3,9*	7,3
	−3,0	10,9	11,2*	5,6	8,0*	3,7	5,7*			3,5	5,3*	6,3
	−4,5			5,1*	5,1*					4,8*	4,8*	4,8

Höhe **360° schwenkbar** **über Längsrichtung** **max. Reichweite** *** begrenzt durch hydr. Hubkraft**

Die Traglastwerte sind am Stielende (ohne Werkzeug) in Tonnen (t) angegeben und auf festem, ebenem Untergrund 360° schwenkbar. Die anderen Werte sind längs zum Unterwagen angegeben. Die Werte gelten für 600 mm breite Bodenplatten. Gemäß ISO 10567 betragen diese 75 % der statischen Kipplast oder 87 % der hydraulischen Hubkraft (gekennzeichnet durch *). Bei demontiertem Kippzylinder, Umlenkhebel und Verbindungslasche erhöht sich die Traglast um 285 kg. Die Tragfähigkeit der Maschine wird durch die Standsicherheit oder das Hubvermögen der hydraulischen Einrichtungen begrenzt. Gemäß der harmonisierten EU-Norm EN 474-5 müssen Hydraulikbagger im Hebezeugbetrieb mit Rohrbruchsicherungen an Hub- und Stielzylinder(n), mit einer Überlastwarneinrichtung und einem Lastdiagramm ausgerüstet sein.

Ermitteln Sie die maximale Traglast anhand der Traglasttabelle in der Fahrerkabine oder in der mitgelieferten Betriebsanleitung.

[1] Die Werte gelten für 500 mm breite Bodenplatten beim NLC-Unterwagen

Anbauwerkzeuge

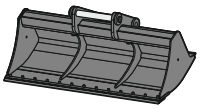

Grabenräumlöffel starr

GRL 03, für Direktanbau								
Breite	mm	1.500	2.000	2.400				
Inhalt	m³	0,50	0,70	0,85				
Gewicht	kg	400	506	586				
GRL 03, für Anbau an Schnellwechsler SWA 48								
Breite	mm	1.500	1.500	2.000	2.000	2.000	2.400	2.400
Inhalt	m³	0,50	0,95	0,70	1,20	1,25	0,85	1,15
Gewicht	kg	430	560	400	640	600	600	650

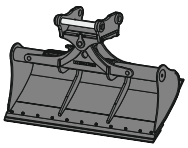

Grabenräumlöffel schwenkbar

GRL 90, 2 x 50° schwenkbar, für Direktanbau								
Breite	mm	1.600	1.600	2.000	2.000	2.000	2.200	2.400
Inhalt	m³	0,55	0,80	0,50	0,70	1,00	0,80	0,85
Gewicht	kg	650	790	610	800	870	800	870
GRL 90, 2 x 50° schwenkbar, für Anbau an Schnellwechsler SWA 48								
Breite	mm	1.600	1.600	2.000	2.000	2.000	2.200	2.200	2.400
Inhalt	m³	0,55	0,80	0,50	0,70	1,00	0,80	1,15	0,85
Gewicht	kg	730	850	740	870	870	870	970	930

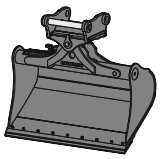

Schwenklöffel

SL 90, 2 x 50° schwenkbar, für Direktanbau					
Breite	mm	1.500	1.600	1.600	
Inhalt	m³	0,60	0,80	1,00	
Gewicht	kg	680	750	810	
SL 90, 2 x 50° schwenkbar, für Anbau an Schnellwechsler SWA 48					
Breite	mm	1.500	1.600	1.600	1.600
Inhalt	m³	0,60	0,80	0,80	1,00
Gewicht	kg	680	820	950	870
HD-Version				X	

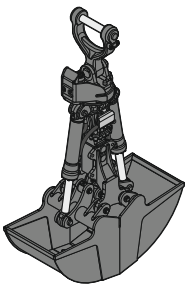

Zweischalengreifer

GMZ 24, Grabschalen, für Anbau an Schnellwechsler SWA 48				
Breite	mm	600	800	1.000
Inhalt	m³	0,34	0,46	0,60
Gewicht	kg	890	970	1.040

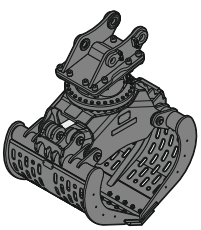

Sortiergreifer

		gerippt		gelocht			Steinzange
SG 25B, für Anbau an Schnellwechsler SWA 48							
Breite	mm	800	1.000	800	1.000	1.200	800
Inhalt	m³	0,50	0,65	0,55	0,75	0,90	0,60
Gewicht	kg	1.210	1.295	1.170	1.230	1.325	1.170

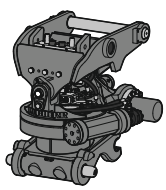

Schwenkrotator

TR 25, für Anbau an Schnellwechsler SWA 48		
Gewicht	kg	720
Drehen		360°
Schwenken		2 x 50°

Serienausstattung

Unterwagen

Lauf- und Tragrollen abgedichtet und dauergeschmiert
Turasrad mit Schmutzauswerfer
Verzurrösen

Oberwagen

Außenspiegel vorne rechts
Batteriehauptschalter, manuell, verriegelbar
Filter vom Boden aus erreichbar
Handläufe
Hydraulikölstandanzeige, vom Boden aus einsehbar
Kraftstofftankdeckel abschließbar
Lüfterschutzgitter
Lüfter schwenkbar
Motorhaube mit Gasfeder
Ölstandanzeige für Schwenkgetriebe, von Kabine aus einsehbar
Rutschfester Oberflächenbelag
Schalldämmung
Scheibenwaschwassertank
Servicetüren abschließbar
Staukasten abschließbar
Zentralschmieranlage automatisch

Hydraulikanlage

Absperrventil Hydrauliktank
Druckprüfanschlüsse für Hydraulik
Druckspeicher für kontrolliertes Absenken der Ausrüstung bei stehendem Motor
Hydraulikölfilter mit integriertem Feinstfilterbereich
Liebherr-Synchron-Comfort-System (LSC)
Magnetstab

Motor

Abgasnachbehandlungssystem – DOC + DPF + SCR
Common-Rail-Einspritzsystem
Drehzahleinstellung, stufenlos anpassbar
Kraftstoffansaugpumpe
Kraftstofffeinfilter
Kraftstoffvorfilter und Wasserabscheider
Ladeluftkühler
Leerlaufautomatik / Drehzahlerhöhung, Joystick sensorgesteuert
Luftfilter mit automatischer Staubaustragung
Power Pack EU Stufe V
Turbolader mit fester Geometrie

Kabine

9" Multifunktion-Touchscreen-Farbdisplay
Ablagenetze
Arbeitsmodus-Wahlschalter
Armlehnen in Länge, Höhe und Neigung verstellbar
Außenspiegel
Drei-Zonen-Klimaautomatik mit Bedienung via Display
Flaschenhalter
Frontscheibenwischer und Scheibenwaschanlage
Getönte Scheiben
Gummifußmatte, befestigt und herausnehmbar
Harnstoffstandanzeige auf Display
Harnstoffverbrauchsanzeige auf Display
Innenbeleuchtung
Kabinenluftfiltergehäuse, vom Boden aus erreichbar
Kleiderhaken
Konsole hochklappbar links
Kraftstoffstandanzeige auf Display
Kraftstoffverbrauchsanzeige auf Display
LiDAT Plus (Liebherr-Datenübertragungssystem)*
Mechanische Betriebsstundenanzeige, vom Boden aus einsehbar
Notausstieg Heckscheibe
Notfallhammer
Regenschutz über Frontscheibe
ROPS-Sicherheitskabinenstruktur (ISO 12117-2)
Rückraumüberwachung mit Kamera
Sonnenrollos für Front- und Dachscheibe
Staufächer
Steckdose in Kabine (12 V)
Steckdose in Kabine (24 V)
Taster auf Joystick konfigurierbar
Türschiebefenster
Verbundglas rechte Seitenscheibe
Viskoelastische Schwingungsdämpfung

Ausrüstung

Regeneration Hubzylinder
Regeneration Stielzylinder
Rohrbruchsicherung Hubzylinder
Rohrbruchsicherung Stielzylinder
SAE-Flanschverbindungen an Hochdruckleitungen

* nach einem Jahr optional verlängerbar

Ausstattung Standard / Option

Unterwagen

3-Steg-Bodenplatten 500 / 750 / 900 mm	+
3-Steg-Bodenplatten 600 mm	●
Abdeckblech Standard für Mittelstück Unterwagen	●
Abdeck- und Bodenblech verstärkt für Mittelstück Unterwagen	+
Abstützplanierschild 2.500 mm	+
Abstützplanierschild 2.600 mm	+
Abstützplanierschild 2.850 mm	+
Abstützplanierschild 3.000 mm	+
Aufstieg	●
Aufstieg breit	+
Gummibodenplatten 600 mm	+
Ketten abgedichtet und fettgeschmiert	●
Kettenführung dreiteilig	+
Kettenführung einteilig	●
Sonderlackierung	+
Staukasten Unterwagen	+
Unterwagen LC	+
Unterwagen NLC	+

Oberwagen

Ballastgewicht standard 3,1 t	●
Betankungspumpe Kraftstoff	+
Erweiterte Werkzeugausrüstung inklusive Werkzeugkiste	+
Kraftstoff Diebstahlschutz	+
Lüfterantrieb reversierbar	+
Luftvorfilter mit Fliehkraft-Staubabscheider	+
Rundumkennleuchte blitzend Oberwagen, hinten, LED, 1 Stück	+
Scheinwerfer Oberwagen, hinten, LED+, 2 Stück	+[1]
Scheinwerfer Oberwagen, seitlich rechts, LED+, 1 Stück	+[1]
Scheinwerfer Oberwagen, vorne, Halogen, 2 Stück, inklusive Scheinwerferschutz	●[1]
Scheinwerfer Oberwagen, vorne, LED, 2 Stück, inklusive Scheinwerferschutz	+[1]
Skyview 360°	+
Sonderlackierung	+
Steckdose am Oberwagen (24 V)	+
Vorwärmung Kraftstoff	+
Warnmarkierung reflektierend	+
Werkzeugausrüstung inklusive Werkzeugtasche	●

Hydraulikanlage

Liebherr-Hydrauliköl	●
Liebherr-Hydrauliköl, biologisch abbaubar	+
Liebherr-Hydrauliköl, speziell für warme oder kalte Regionen	+
Nebenstromfilter für Hydrauliköl	+

Motor

Motorabschaltung automatisch nach Leerlauf	+

Kabine

2" Gurt mit Aufrolleinrichtung	●
3" Gurt mit Aufrolleinrichtung, orange	+
4-Punkt-Gurt	+
Ansteuerung Hochdruckkreis über Pedale oder Mini-Joystick umschaltbar	+
Betätigung Anbauwerkzeug Dauerbetrieb	+
Bewegungsbeschränkung für Stiel	+
Dunkel getönte Scheiben	+
Elektronische Wegfahrsperre	+
Fahrersitz Comfort	●
Fahrersitz Premium	+
Fahrwarneinrichtung akustisch abschaltbar	+
Feuerlöscher	+
Fußabstützung	+
Handauflagen erhöht für Joysticks	+
Hochdruckkreis mit Tool Control (20 Werkzeugeinstellungen über das Display)	+
Kühlbox (12 V)	+
Lightbar auf Kabine	+
Mini-Joysticks proportional	+
Mitteldruckkreis	+
Not-Aus in Kabine	+
Radio Comfort	+
Radiovorbereitung	●
Rücklauffilter für Hydrauliköl bei Hammerbetrieb	+
Rundumkennleuchte blitzend Kabine, LED, 1 Stück	+
Scheibenwischer Dach	+
Scheibenwischer im unteren Bereich	+
Scheinwerfer Kabine, vorne, Halogen, 2 Stück	●[1]
Scheinwerfer Kabine, vorne, LED+, 2 Stück	+[1]
Scheinwerfer Kabinendach, vorne, LED+, 2 Stück	+[1]
Schutzgitter oben FOPS	+
Schutzgitter unterer Frontscheibenbereich	+
Schutzgitter vorne FGPS	+
Seitenraumüberwachung rechts mit Kamera	●
Sonderlackierung	+
Sonnenblende	+
Sonnenschutzdach	+
Standheizung programmierbar	+
Überlastwarneinrichtung	+
Umschaltung Ansteuerung Hochdruckkreis und Kippzylinder	+
Verbandskasten	+
Verbundglas Dachscheibe	●
Verbundglas Frontscheibe einschiebbar zweiteilig	●
Verbundsicherheitsglas durchwurfhemmend Dachscheibe	+
Verbundsicherheitsglas durchwurfhemmend Frontscheibe einteilig	+
Vorbereitung für Maschinensteuerungssystem	+

Ausrüstung

Arbeitsraumbegrenzung Höhe	+
Greiferleitungen (Kippzylinder inaktiv)	+
Hubzylinderabsicherung	+
Kolbenstangenschutz Kippzylinder	+
Lasthalteventil Kippzylinder	+
Leckölleitung für Anbauwerkzeug	+
Liebherr-Tieflöffel	+
Liebherr-Zahnsystem	+
LIKUFIX für Schnellwechsler SWA 48 hydraulisch	+
Löffelstiel 2,25 m	+
Löffelstiel 2,45 m	+
Löffelstiel 2,65 m	+
Löffelstiel 3,05 m	+
Monoblockausleger 5,20 m	+
Monoblockausleger seitlich verstellbar 5,20 m	+
Scheinwerfer Ausleger, Halogen, 2 Stück	●[1]
Scheinwerfer Ausleger, LED+, 2 Stück	+[1]
Scheinwerfer Löffelstiel, rechts und links, LED+, 2 Stück, inklusive Scheinwerferschutz	+[1]
Scheinwerferschutz Ausleger	+
Schnellwechsler SWA 48 hydraulisch	+
Schnellwechsler SWA 48 mechanisch	+
Signalkontakte für LIKUFIX	+
Sonderlackierung	+
Tool Management	+
Untergurtschutz Stiel	+
Verstellausleger 5,40 m	+
Zentralschmierung erweitert für Schnellwechsler	+
Zentralschmierung erweitert für Verbindungslasche	+

● = Standard, + = Option

[1] Ausstattung nicht einzeln erhältlich, sondern nur als vordefinierte Pakete
Unvollständige Liste, bitte kontaktieren Sie uns für weitere Informationen.

Ausrüstungs- und Anbauteile fremder Fabrikate dürfen ohne Abstimmung mit Liebherr nicht ein- oder angebaut werden.

Die Firmengruppe Liebherr

Global und unabhängig: Erfolgreich seit über 70 Jahren
Gegründet wurde Liebherr im Jahr 1949: Mit der Entwicklung des ersten mobilen Turmdrehkrans der Welt legte Hans Liebherr den Grundstein für ein erfolgreiches Familienunternehmen, das heute über 140 Gesellschaften auf allen Kontinenten umfasst und fast 51.000 Mitarbeitende beschäftigt. Dachgesellschaft der Firmengruppe ist die Liebherr-International AG in Bulle (Schweiz), deren Gesellschafter ausschließlich Mitglieder der Familie Liebherr sind.

Technologieführerschaft und Pioniergeist
Liebherr versteht sich als Pionier. Aus dieser Haltung heraus gestaltet das Unternehmen die Technologiegeschichte in vielen Branchen maßgeblich mit. Bis heute teilen Mitarbeitende auf der ganzen Welt den Mut des Unternehmensgründers, bislang unbekannte Wege zu beschreiten. Sie alle verbindet die Leidenschaft für Technik und faszinierende Produkte sowie die Entschlossenheit, für ihre Kunden Herausragendes zu leisten.

Breit diversifiziertes Produktprogramm
Liebherr zählt zu den größten Baumaschinenherstellern der Welt, bietet aber auch auf vielen anderen Gebieten hochwertige, nutzenorientierte Produkte und Dienstleistungen an. Das Produktprogramm umfasst die Segmente Erdbewegungsmaschinen, Materialumschlagmaschinen, Spezialtiefbaumaschinen, Mining, Mobil- und Raupenkrane, Turmdrehkrane, Betontechnik, Maritime Krane, Aerospace und Verkehrstechnik, Verzahntechnik und Automationssysteme, Kühl- und Gefriergeräte, Komponenten sowie Hotels.

Maßgeschneiderte Lösungen und höchster Kundennutzen
Liebherr-Lösungen zeichnen sich durch höchste Präzision, exzellente Umsetzung und besondere Langlebigkeit aus. Das Beherrschen von Schlüsseltechnologien versetzt das Unternehmen in die Lage, seinen Kunden auch maßgeschneiderte Lösungen anzubieten. Der Kundenfokus endet bei Liebherr jedoch nicht am Produkt, sondern umfasst ebenso eine Vielzahl an Dienstleistungen, die einen wirklichen Unterschied machen.

www.liebherr.com

Liebherr-France SAS
2 avenue Joseph Rey, B.P. 90287 · 68005 Colmar Cedex, France · Phone +33 389 21 30 30
info.lfr@liebherr.com · www.liebherr.com · www.facebook.com/LiebherrConstruction

Alle Abbildungen und Daten können von der Standardausführung abweichen. Änderungen vorbehalten.
Alle angegebenen Werte gelten nach ISO 9248. RG-BK · LFR/SP-12252163-web-08.23_de