Beton perfekt pumpen

Funktionell und kraftvoll

LIEBHERR

Autobetonpumpe 24 XH

24 XH – Die Kompakte

XH-Abstützung
Hohe Funktionalität und garantierte Standsicherheit selbst bei beengten Platzverhältnissen durch unsere XH-Abstützung.

Vierteiliger Mast in Multifaltung
Die kurzen Arme und die geringe Ausfalthöhe der 24 XH sorgen für eine beeindruckende Beweglichkeit auf beengten Baustellen.

Schlauch- und Rohrleitungsablage
Die neue Schlauch- und Rohrleitungsablage ermöglicht eine variable und sichere Lagerung auf fünf Ebenen.

Starke Pumpeinheit
Die Trichtergeometrie und die Größe der Ansaugöffnungen sorgen für hohe Pumpleistung bei sehr gutem Wirkungsgrad. Groß dimensionierte Hydraulikzylinder erlauben ein kraftvolles Umschalten bei Hydraulikdrücken bis zu 320 bar. Die doppelte Endlagendämpfung sorgt für Laufruhe.

Höchste Sicherheit und Ergonomie
Alle Bedienstände sind ergonomisch und entsprechen höchsten Sicherheitsstandards.

Mastverrohrung
Dank einer eng ausgeführten und ausgeklügelten Mastverrohrung lässt sich der Verteilerarm besonders gut durch Gebäudeöffnungen führen.

Platzsparwunder

Highlights

Kompaktes Design
Durch die Möglichkeit des Aufbaus der 24 XH auf ein dreiachsiges Chassis ist die Autobetonpumpe besonders leicht und kompakt. Der kompakte Aufbau erhöht die Wendigkeit auf der Baustelle und im Straßenverkehr merklich.

Robustheit
Die robuste Bauweise der Maschine sichert den zuverlässigen Betrieb über viele Jahre bei niedrigen Betriebskosten. Zahlreiche konstruktive Details erleichtern den harten Alltagseinsatz.

Flexibilität
Die vier Arme und die guten Schlupfeigenschaften erlauben ein Höchstmaß an Flexibilität. Dadurch können verschiedenste Positionen auf der Baustelle perfekt erreicht werden. Die platzsparende Maschine ist optimal geeignet für jegliche Renovierungsarbeiten in Gebäuden, Hallen und Tunneln.

Mastkonzeption
Die Gestaltung des Verteilermasts sorgt selbst bei hohen Förderleistungen für ruhiges und schwingungsfreies Arbeiten.

Ausfalthöhe
Mit einer Ausfallthöhe des Verteilermasts von nur 4,9 Metern ist das Betonieren auf engem Raum oder in Hallen kein Hindernis für die Pumpe.

Ausstattung & Zubehör

Praktische Schlauch- und Rohrleitungsablage

Die neue Schlauch- und Rohrleitungsablage erlaubt beste Anpassungsmöglichkeiten an Kundenwünsche und sorgt für eine komfortable sowie sichere Aufbewahrung.

Mit Sicherheit sicher

Neue Schlauch- und Rohrleitungsablage
Die effiziente Schlauch- und Rohrleitungsablage mit variablen Platzverhältnissen auf fünf Ebenen ermöglicht dem Maschinisten eine einfache Aufbewahrung. Die an der Bordwand angebrachten Aufstiegshilfen gewährleisten einen guten Zugang zum Verstauen sämtlicher Schläuche und Leitungen auf Arbeitshöhe.

Je nach Bedarf besteht die Möglichkeit bis zu 38 Rohr- und Schlauchleitungen mit einer Länge von bis zu fünf Metern zu transportieren.

QR-Code Konfigurationsmöglichkeiten
Schlauch- und Rohrleitungsablage

Sicherheit wird bei uns großgeschrieben
Wir fühlen uns den geltenden Sicherheitsregeln verpflichtet. Bei der Entwicklung von Liebherr-Autobetonpumpen steht die Sicherheit für Mensch und Maschine an oberster Stelle. Wir beobachten unsere Maschinen im Einsatz und verbessern sie fortwährend.

Unsere Autobetonpumpen verfügen über:
- Große Tritt- und Standflächen
- Höhenverstellbare Trittstufen links (Ergonomie)
- Eine gute Zugänglichkeit und ergonomische Anordnung der Bedienstände
- Vollumfängliche Geländer und Absturzsicherungen
- Ein breites LED-Lichtkonzept für Arbeiten bei schlechten Lichtverhältnissen oder bei Nachtbaustellen
- Beleuchtung der Bedienstände
- Funkfernsteuerung mit Taschenlampenfunktion und Bedienfeldbeleuchtung sowie Vibrationsalarm und Not-Aus-Funktion bei Sturz (Totmannschalter)

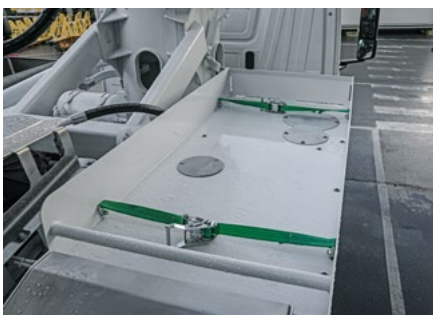

Ablagewanne
Zusätzliche Ablagewanne vorne rechts für weiteres Betriebszubehör

Kanthölzer
Gut zugängliche Lagerung von Kanthölzern

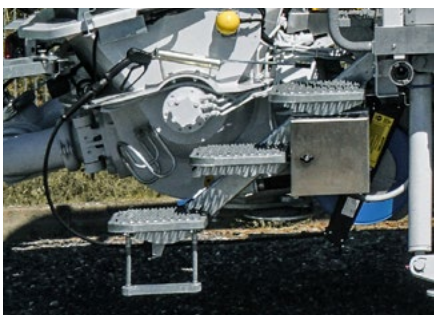

Großzügige Tritt- und Standflächen
Großzügige Trittstufen als sicherer Zugang zu allen Bedienstellen auf der Maschine und zum Reinigen des Beschickungstrichters

Klappbogen
Klapp-Schwenkbogen mit verschiedenen Reinigungsöffnungen

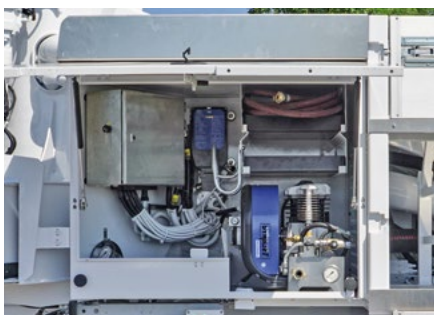

Druckluftkompressor mit Zubehör
Ausblasdeckel 150 mm, Fangkorb und Schlauch ca. 2 m

Fernbedienung
Die Funkfernsteuerung informiert den Bediener über alle wichtigen Maschineneigenschaften.

Technische Daten 24 XH

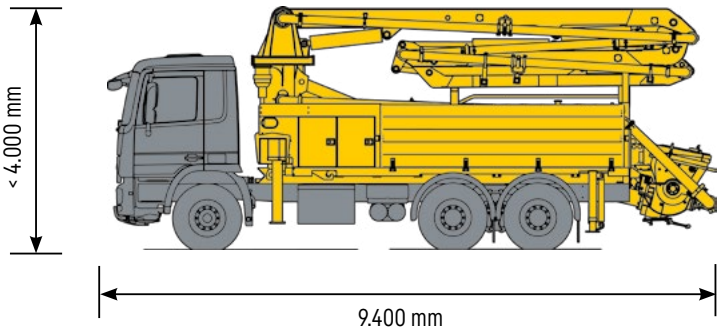

Standardausführung. Maße und Gesamtgewicht können sich je nach Pumpentyp und Fahrgestell ändern.

Technische Daten

Verteilermast	24 M4
Vertikale Reichweite	23,7 m
Horizontale Reichweite	19,7 m
Ausfalthöhe	4,9 m
Schwenkbereich	365°
Winkelbereich Arm 1	93°
Winkelbereich Arm 2	180°
Winkelbereich Arm 3	260°
Winkelbereich Arm 4	260°
Förderleitungs-Durchmesser	125 mm
Länge Endschlauch	4 m
Spannung	24 V

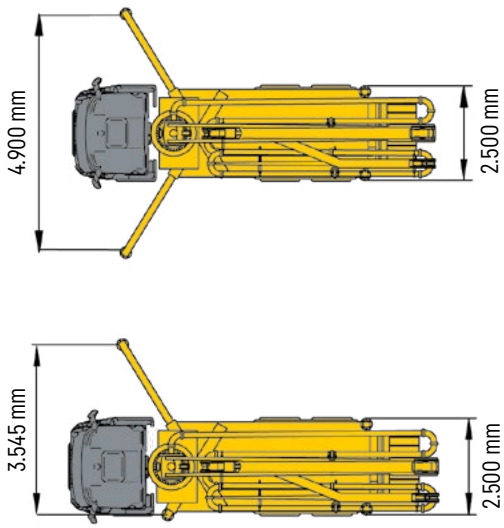

Betonpumpe	THP 140	THP 170
Max. Fördermenge (kolbenseitig)	138 m³/h	163 m³/h
Max. Betondruck (stangenseitig)	80 bar	80 bar
Pumpenzyklen (kolbenseitig)	29 min¹	34 min¹
Förderzylinder Ø x Hub	230 mm x 2000 mm	230 mm x 2000 mm
Betonfördervolumen / Doppelhub	166 L	166 L
Max. Hydraulikdruck	325 bar	325 bar
Antriebszylinder	140 mm / 80 mm / 2000 mm	140 mm / 80 mm / 2000 mm
Trichterkapazität	680 L	680 L

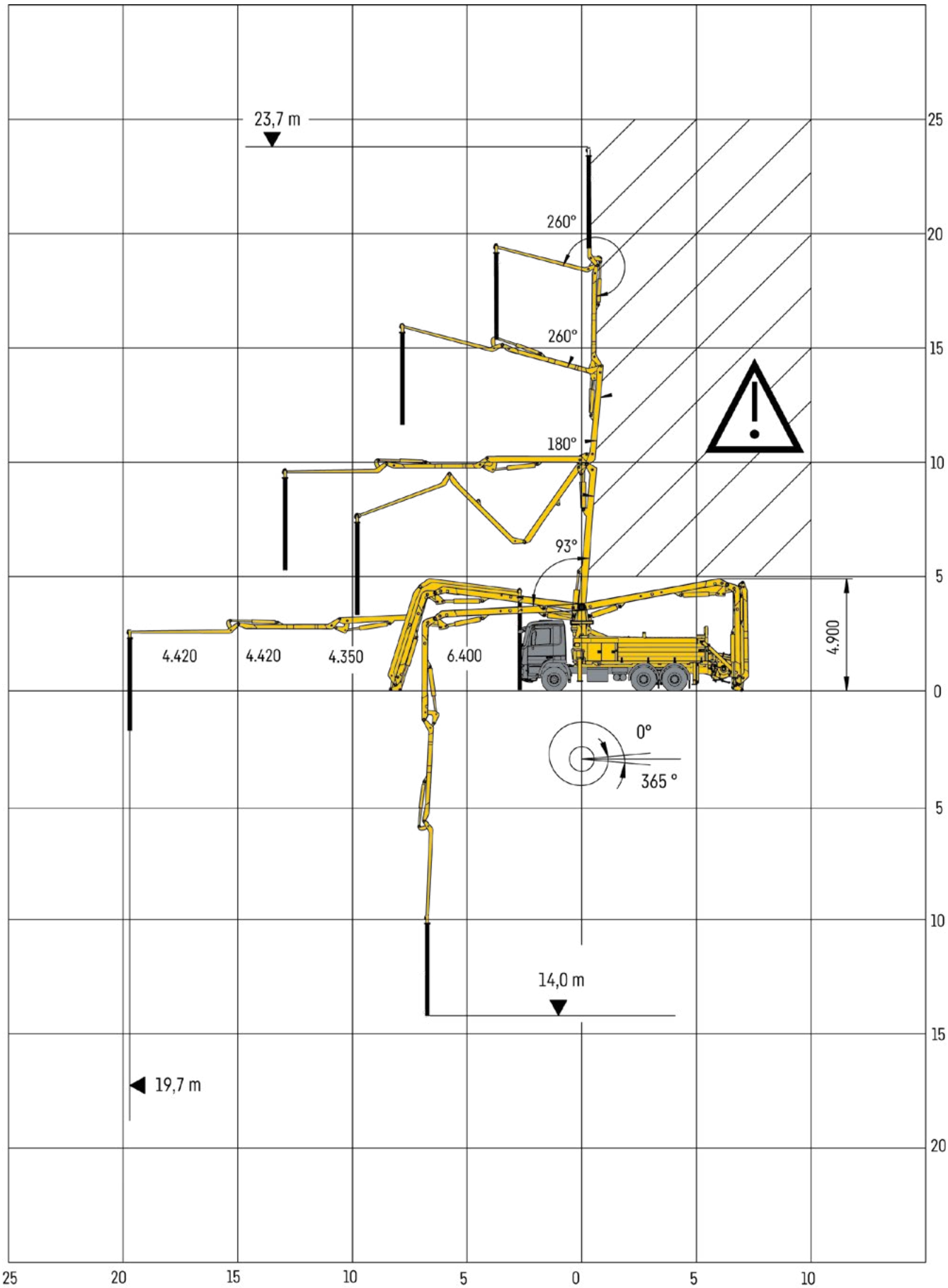
23,7 m
260°
260°
180°
93°
4.420
4.420
4.350
6.400
4.900
0°
365 °
14,0 m
19,7 m
25
20
15
10
5
0
5
10
15
20
25
20
15
10
5
0
5
10

Kundenservice

Service aus Überzeugung

Guter Service bedeutet Kundennähe
Mit unserem professionellen Servicenetz stehen wir Ihnen mit kurzen Reaktionszeiten zur Verfügung, um eine hohe Maschinenverfügbarkeit zu gewährleisten. Zuverlässige Maschinen sind der Garant für Ihren Erfolg. Unser sehr gut geschultes Servicepersonal sorgt für einen wirtschaftlichen und reibungslosen Betrieb Ihrer Liebherr-Autobetonpumpen. Wir helfen bei der Inbetriebnahme, der Einweisung von Maschinenführern und beantworten Ihre Fragen.

Liebherr-Servicepartner weltweit
Unsere Kunden können sich auf ein weltweites Servicenetz, bestehend aus über 90 Servicestützpunkten (Liebherr-Gesellschaften / Partner), 160 Servicefahrzeugen und 220 qualifizierten Servicetechnikern, verlassen. Unsere weltweiten Servicestellen mit allen Kontakten finden Sie auf der Liebherr-Internetseite oder im Kundenportal MyLiebherr.

Servicefreundlich konstruiert
Bei der Konstruktion wurde von Anfang an größter Wert auf Servicefreundlichkeit gelegt. Verschleißteile sind einfach zu wechseln, wichtige Bereiche sind gut zugänglich.

Unser Kundenportal - MyLiebherr
MyLiebherr ist Ihr Eintritt in die Liebherr-Servicewelt. Durch das Liebherr-Kundenportal profitieren unsere Kunden von umfangreichen Service- und Zusatzleistungen.

Original Liebherr Ersatzteile
Original-Ersatzteile von Liebherr unterliegen strengen Qualitätskontrollen, sind weltweit schnell verfügbar und garantieren den zuverlässigen Betrieb und eine lange Lebensdauer.

Betonpumpen · Mischanlagen · Fahrmischer · Förderbänder · Messtechnik · Mischersysteme · Beton-Recyclingsysteme

Ihr starker Partner.

- Übergabe und Einweisung durch erfahrene Servicemonteure
- Weltweites Servicenetz mit über 90 Stützpunkten
- Technischer Support weltweit
- Schnelle Verfügbarkeit von Ersatzteilen
- Professionelle Wartungs- und Serviceleistungen

Get your contact

Liebherr-Mischtechnik GmbH · Postfach 145 · D-88427 Bad Schussenried
+49 7583 949-0 · www.liebherr.com · E-Mail: info.lmt@liebherr.com

Subject to change
Printed in Germany by Lacher LMT_ 8203 158 05-10.23_de