Beton perfekt pumpen

Flexibel und reichweitenstark

LIEBHERR

Autobetonpumpe 42 XXT

42 XXT – Der Klassiker

XXT-Abstützung
Die schwenkbare XXT-Abstützung ist vor allem beim Abstützen unter engen Platzverhältnissen besonders vielseitig.

Powerbloc inside
Der von Liebherr entwickelte und hergestellte Betonpumpenantrieb Powerbloc vereint Kraft und Laufruhe, Made by Liebherr.

Fünfteiliger Verteilermast
Die 42 XXT mit 5-teiligem Verteilermasten in Multifaltung konnte dank kompletter Neuentwicklung und dem Einsatz von hauseigenen Komponenten unter 32 t Einsatzgewicht gebracht werden.

Variable Stauräume
Eine Fülle an Ablage- und Staumöglichkeiten erlaubt beste Anpassungsmöglichkeiten an Kundenwünsche.

Höchste Sicherheit und Ergonomie
Alle Bedienstände sind ergonomisch und entsprechen höchsten Sicherheitsstandards.

Robustheit
Die robuste Bauweise der Maschine sichert den zuverlässigen Betrieb über viele Jahre bei niedrigen Betriebskosten.

Kein Platz? – Kein Problem!

XXT-Abstützung

Perfekt in jeder Situation
Die Lasten des Verteilermasts werden bei der XXT-Abstützung auf dem kürzesten Weg zu den Aufstandsflächen der Stützbeine abgetragen. Es wirken keine Kräfte auf den Fahrzeugrahmen. Die Stützbeine schwenken alle um die gleiche Drehachse.

Schmalabstützung
Die XXT-Abstützung bietet große Vorteile im Vergleich zu anderen Abstützungen. Die vordere Abstützung auf der beengten Seite kann dank Schwenkmöglichkeit dennoch bis vor das Fahrerhaus ausgefahren und abgestützt werden, dadurch kommt der gesamte Arbeitsbereich vor dem Fahrerhaus hinzu. Selbst wenn beide Seiten schmal abgestützt sind, kann immer noch über das Fahrerhaus hinweg gearbeitet werden.

XXA-Standsicherheitssteuerung
Die Standsicherheitssteuerung XXA garantiert ein sicheres Arbeiten in jeder Situation. Abhängig vom Zustand der Abstützung und des Masts werden nur unkritische Bewegungen zugelassen. Der sichere Arbeitsbereich wird an der Funkfernbedienung im Farbdisplay angezeigt.

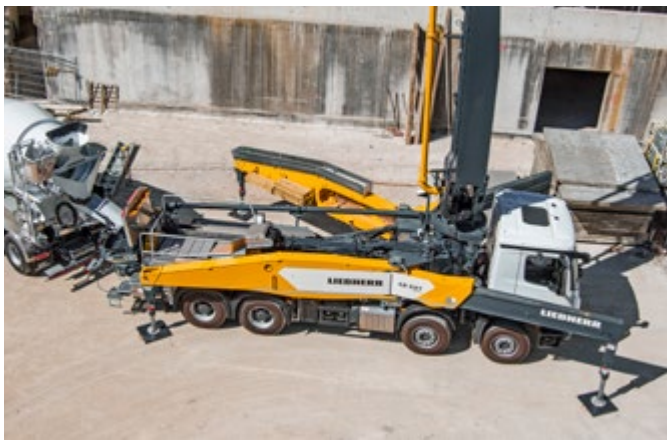

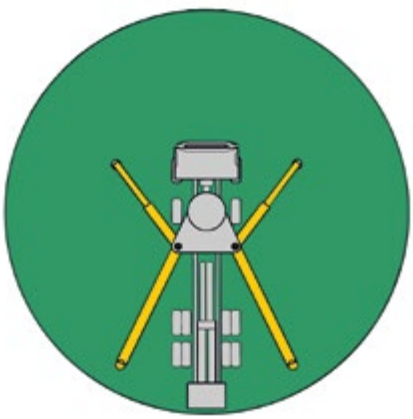

Vollabstützung
Die innovative XXT-Abstützung verleiht der Autobetonpumpe in allen Bereichen höchste Standsicherheit. Das Abstützen geht schnell, auch bei unebenem Gelände.

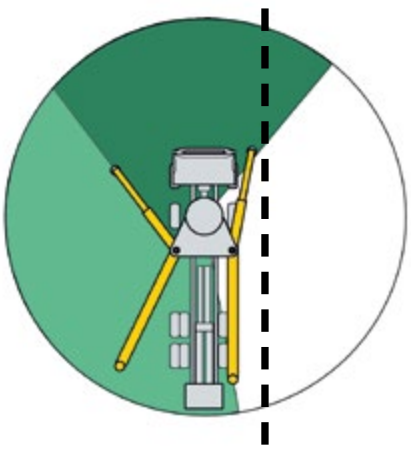

Schmalabstützung
Wenn aus Platzgründen einseitig abgestützt wird, spielt die XXT-Abstützung ihre volle Stärke aus. Die Stütze vorne rechts (schwenkbar) ermöglicht den zusätzlichen Arbeitsbereich (dunkelgrün) vor dem Fahrzeug.

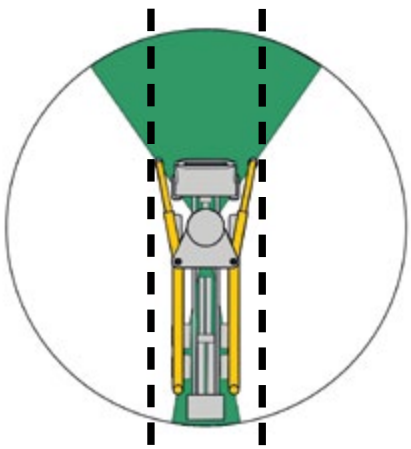

Beidseitige Schmalabstützung
Im extremen Fall der beidseitigen Schmalabstützung kann die Autobetonpumpe dank XXT-Abstützung immer noch arbeiten, wo andere kapitulieren müssen.

Powerbloc und HCC

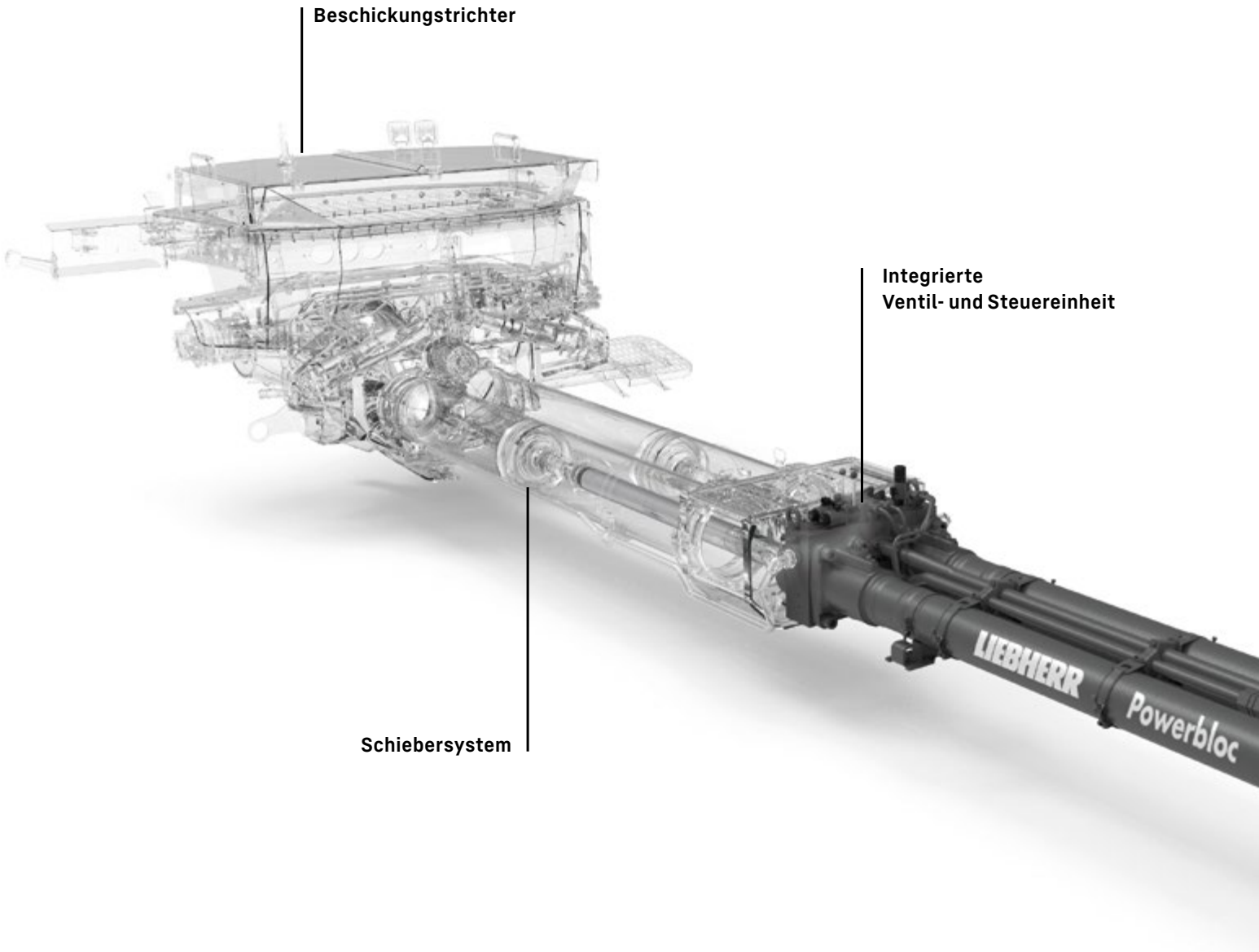

Powerbloc
Der Powerbloc zeichnet sich durch hohe Leistung und Laufruhe aus. Die moderne Antriebseinheit für Betonpumpen benötigt keinen separaten Steuerblock, da alle hydraulischen Schalt- und Messelemente integriert sind.

Beschickungstrichter
Die optimierte Trichterform begünstigt den Betonfluss und vermindert Betonablagerungen. Die getrennten Rührpaddel und die großen Ansaugöffnungen sorgen für optimales Ansaugverhalten. Der Beschickungstrichter ermöglicht durch gute Zugänglichkeit eine einfache Reinigung.

Schiebersystem
Kraftvolles Schiebersystem mit sanftem Richtungswechsel dank gesteuerter Rohrweichenumschaltung. Der Controller steuert die Ölmenge perfekt abgestimmt auf die Umschaltzyklen.
Die S-Rohrumschaltung erfolgt über zwei Hydraulikzylinder mit vollem Druck aus der Haupthydraulikpumpe.

Powerbloc

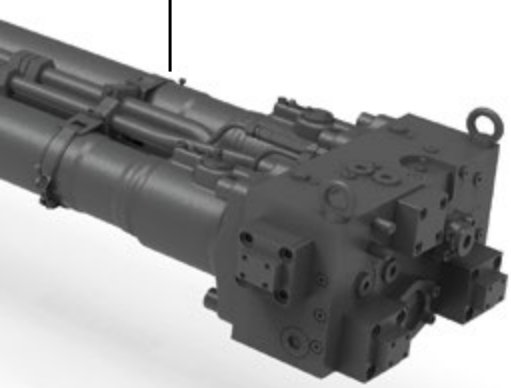

QR-Code Powerbloc

HCC

Halbgeschlossener Ölkreislauf
Ergänzt wird die innovative Antriebseinheit Powerbloc durch einen neu konzipierten, hocheffizienten und halbgeschlossenen Ölkreislauf. Dies garantiert, dass sämtliche Antriebe permanent zuverlässig als auch kraftvoll mit hydraulischer Energie versorgt werden.

Das neue Liebherr-eigene System vereint die Vorteile der am aktuellen Markt bewährten offenen und geschlossenen Hydrauliksysteme ohne deren Nachteile. Das System arbeitet ohne Speicherpumpe und ohne Speicher. Das notwendige Ölvolumen wird erheblich reduziert, das spart Kosten und Gewicht.

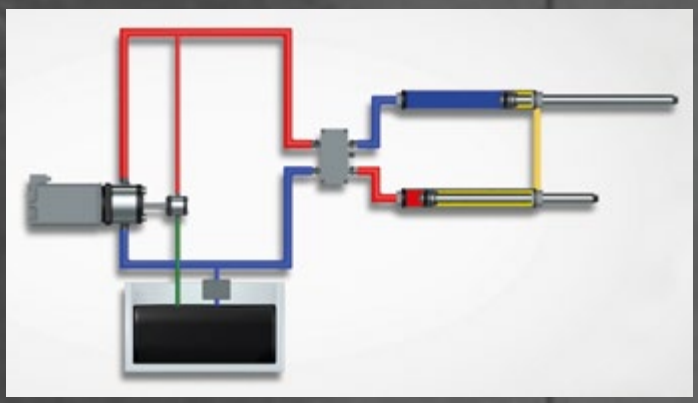

QR-Code HCC

Ausstattung & Zubehör

Mit Sicherheit sicher

Sicherheit wird bei uns großgeschrieben
Wir fühlen uns den geltenden Sicherheitsregeln verpflichtet. Bei der Entwicklung von Liebherr-Autobetonpumpen steht die Sicherheit für Mensch und Maschine an oberster Stelle. Wir beobachten unsere Maschinen im Einsatz und verbessern sie fortwährend.

Unsere Autobetonpumpen verfügen über:
- Große Tritt- und Standflächen
- Höhenverstellbare Trittstufen links (Ergonomie)
- Eine gute Zugänglichkeit und ergonomische Anordnung der Bedienstände
- Vollumfängliche Geländer und Absturzsicherungen
- Ein breites LED-Lichtkonzept für Arbeiten bei schlechten Lichtverhältnissen oder bei Nachtbaustellen
- Beleuchtung der Bedienstände
- Funkfernsteuerung mit Taschenlampenfunktion und Bedienfeldbeleuchtung sowie Vibrationsalarm und Notausfunktion bei Sturz (Totmannschalter)

Mit XXA immer auf der sicheren Seite
Die XXA-Standsicherheitssteuerung überwacht den freigegebenen Schwenkbereich des Verteilermasts ebenso wie das korrekte Aufstellen der Maschine.

Großzügige Tritt- und Standflächen
Großzügige Trittstufen als sicherer Zugang zu allen Bedienstellen auf der Maschine und zum Reinigen des Beschickungstrichters.

Signalampel
Signalampel am Betonverteilermast zur visuellen Statusanzeige der XXA-Standsicherheitssteuerung auf der Baustelle.

Fernbedienung
Die Funkfernsteuerung informiert den Bediener über alle wichtigen Maschineneigenschaften.

Technische Daten 42 XXT

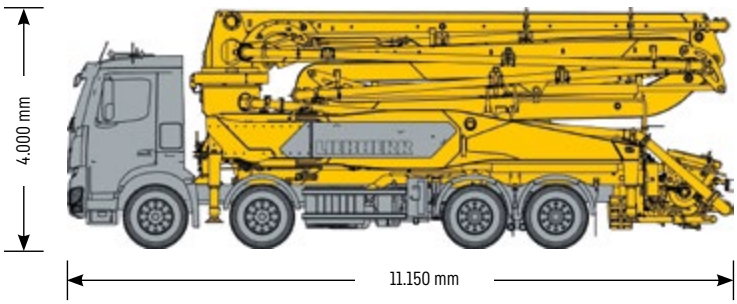

Standardausführung. Maße und Gesamtgewicht können sich nach Pumpentyp und Fahrgestell ändern.

Technische Daten

Verteilermast	42 M5
Vertikale Reichweite	41,2 m
Horizontale Reichweite	37,2 m
Ausfalthöhe	8,6 m
Schwenkbereich	365°
Winkelbereich Arm 1	96°
Winkelbereich Arm 2	180°
Winkelbereich Arm 3	180°
Winkelbereich Arm 4	240°
Winkelbereich Arm 5	240°
Förderleitungs-Durchmesser	125 mm
Länge Endschlauch	4 m
Spannung	24 V

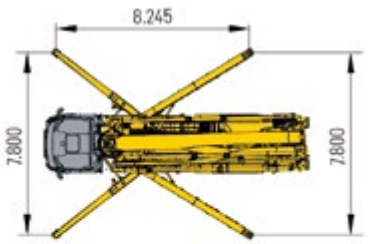

Betonpumpe	THP 140 Powerbloc	THP 170 Powerbloc
Max. Fördermenge (kolbenseitig)	144 m³/h	167 m³/h
Max. Betondruck (stangenseitig)	80 bar	80 bar
Pumpenzyklen (kolbenseitig)	29 min¹	34 min¹
Förderzylinder Ø x Hub	230 mm x 2000 mm	230 mm x 2000 mm
Betonfördervolumen / Doppelhub	166 L	166 L
Max. Hydraulikdruck	350 bar	350 bar
Antriebszylinder	110 mm / 80 mm / 2000 mm	110 mm / 80 mm / 2000 mm
Trichterkapazität	600 L	600 L
Geräuschemission (L_{WA})	119 dB	119 dB

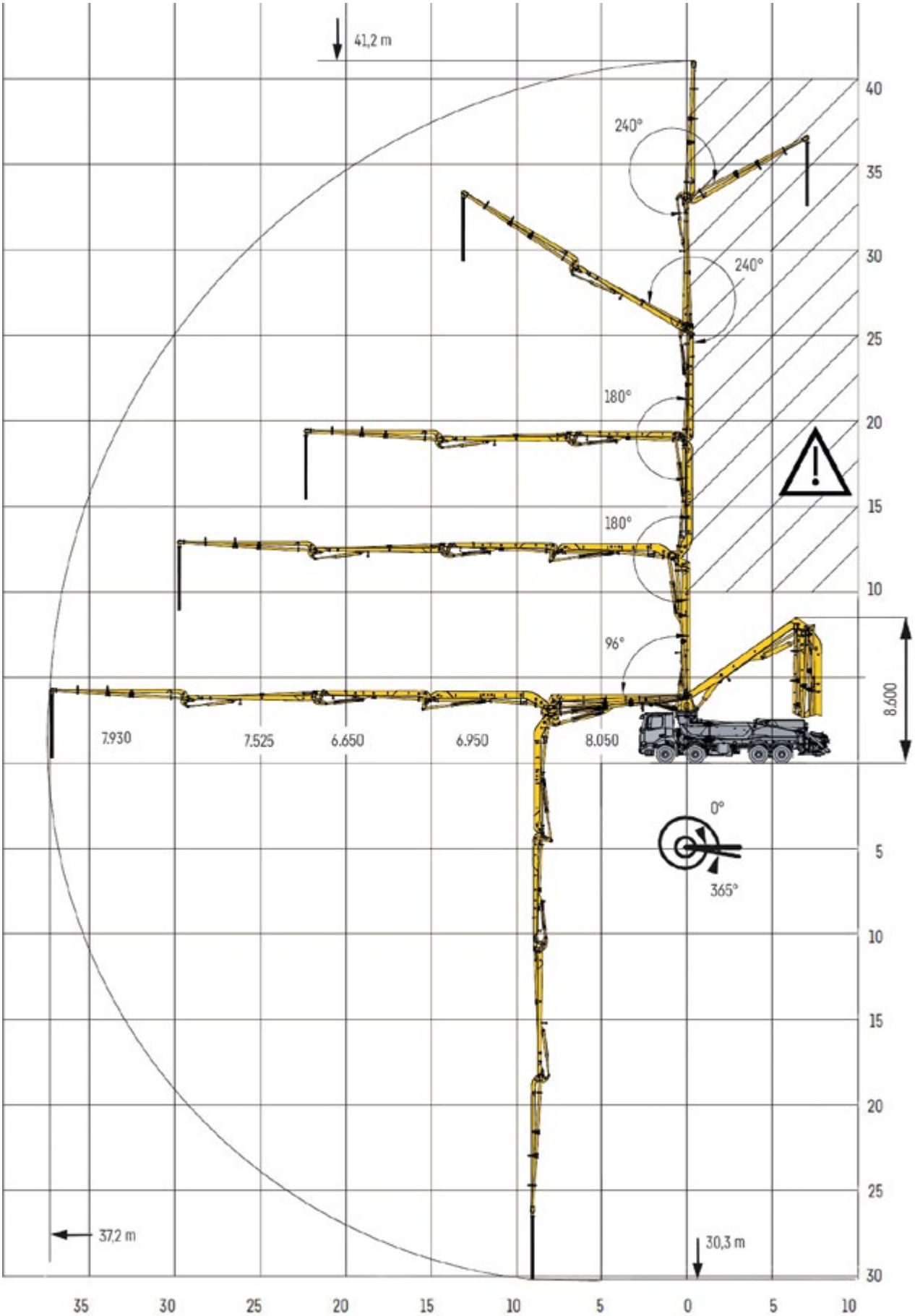
41,2 m
240°
240°
180°
180°
96°
7.930
7.525
6.650
6.950
8.050
8.600
0°
365°
37,2 m
30,3 m
40
35
30
25
20
15
10
5
10
15
20
25
30
35
30
25
20
15
10
5
0
5
10

Kundenservice

Service aus Überzeugung

Guter Service bedeutet Kundennähe
Mit unserem professionellen Servicenetz stehen wir Ihnen mit kurzen Reaktionszeiten zur Verfügung, um eine hohe Maschinenverfügbarkeit zu gewährleisten. Zuverlässige Maschinen sind der Garant für Ihren Erfolg. Unser sehr gut geschultes Servicepersonal sorgt für einen wirtschaftlichen und reibungslosen Betrieb Ihrer Liebherr-Autobetonpumpen. Wir helfen bei der Inbetriebnahme, der Einweisung von Maschinenführern und beantworten Ihre Fragen.

Liebherr-Servicepartner weltweit
Unsere Kunden können sich auf ein weltweites Servicenetz bestehend aus über 90 Servicestützpunkten (Liebherr-Gesellschaften / Partner), 160 Servicefahrzeugen und 220 qualifizierten Servicetechnikern verlassen. Unsere weltweiten Servicestellen mit allen Kontakten finden Sie auf der Liebherr-Internetseite oder im Kundenportal MyLiebherr.

Servicefreundlich konstruiert
Bei der Konstruktion wurde von Anfang an größten Wert auf Servicefreundlichkeit gelegt. Verschleißteile sind einfach zu wechseln, wichtige Bereiche sind gut zugänglich.

Unser Kundenportal - MyLiebherr
MyLiebherr ist Ihr Eintritt in die Liebherr-Servicewelt. Durch das Liebherr-Kundenportal profitieren unsere Kunden von umfangreichen Service- und Zusatzleistungen.

Original Liebherr Ersatzteile
Original-Ersatzteile von Liebherr unterliegen strengen Qualitätskontrollen, sind weltweit schnell verfügbar und garantieren den zuverlässigen Betrieb und eine lange Lebensdauer.

Betonpumpen · Mischanlagen · Fahrmischer · Förderbänder · Messtechnik · Mischersysteme · Beton-Recyclingsysteme

Ihr starker Partner.

- Übergabe und Einweisung durch erfahrene Servicemonteure
- Weltweites Servicenetz mit über 90 Stützpunkten
- Technischer Support weltweit
- Schnelle Verfügbarkeit von Ersatzteilen
- Professionelle Wartungs- und Serviceleistungen

Get your contact

Liebherr-Mischtechnik GmbH · Postfach 145 · D-88427 Bad Schussenried
+49 7583 949-0 · www.liebherr.com · E-Mail: info.lmt@liebherr.com

Subject to change
Printed in Germany by Lacher LMT_ 8203 154 05-01.24_de